Pulizia

Attenzione: non usate mai detergenti aggressivi, solventi o prodotti chimici per pulire lo scaldabiberon termico.

non lavate la borraccia in lavastoviglie.

1 Svuotate il bicchiere e la borraccia dopo ogni uso.

2 Pulite il bicchiere e la borraccia con acqua calda e del detergente per piatti.

3 Risciacquate il bicchiere e la borraccia a fondo con acqua pulita.

4 Per pulire il coperchio, ruotate la parte superiore in senso antiorario (1) per rimuoverlo dalla parte inferiore (2). Pulite entrambe le parti con acqua calda e del detergente per piatti e risciacquatele a fondo con acqua fresca. (fig. 14)

Nota: maneggiate entrambe le parti del coperchio con cura.

5 Fate asciugare completamente tutte le parti dello scaldabiberon termico.

Garanzia e assistenza

Se avete bisogno di informazioni o se avete un problema, Philips AVENT è sempre qui per aiutarvi. Visitate il sito Web Philips all'indirizzo **www.philips.com/support**.

ҚАЗАҚША

Жалпы сипаттама (Сурет 1)

1 Жылыту анықтамалық нұсқаулығы бар стакан
2 Қорғаныш қақпақ
3 OPEN (Ашу) түймесі мен CLOSE (Жабу) сақинасы бар құйғыш қақпақ
4 Термос

Маңызды

Абайлаңыз

- Абайлаңыз, себебі термос пен стаканда ыстық су болуы мүмкін және күйіп қалу қаупі бар.
- Суды ыдысқа құяр ***алдында*** әрдайым стаканға бөтелке немесе бір ыдыс қойыңыз.
- Стакандағы термостағы ыстық сумен толтырғанда, оның сырты ыстық болуы мүмкін.
- Жылыту анықтамалық нұсқаулығында көрсетілген уақыттар басшылыққа алынуы тиіс.
- Жылыту анықтамалық нұсқаулығында көрсетілген уақытқа сәйкес бөтелкені немесе ыдысты ысытқанда, бөтелкені немесе ыдысты бұл уақыт өтісімен дереу алыңыз. Егер оны стаканда ұзағырақ қалдырсаңыз, сусын немесе тамақ тым қатты ысып кетуі мүмкін.
- Балаға берер алдында әрдайым сусынның немесе тамақтың температурасын тексеріңіз.
- Барлық бөлшектерді балалардың қолдары жетпейтін жерде сақтаңыз.

Ескерту

- Термосты газдалған сусындарды сақтау немесе тасымалдау үшін қолданбаңыз.
- Бактериялардың өсуін барынша азайту үшін, термосты жылы сусындар немесе жылы сәби тамағын сақтау немесе тасымалдау үшін қолданбаңыз.
- Термиялық бөтелке жылытқышты тазалау үшін агрессивті тазалағыш затттар, еріткіштер немесе химиялық заттар қолданбаңыз.
- Термиялық бөтелке жылытқышты ыдыс жуғышта тазаламаңыз.
- Термиялық бөтелке жылытқышты стерилизаторға салмаңыз.
- Жылудың оңтайлы сақталуын қамтамасыз ету үшін, термосты сумен алдын ала ысытып алыңыз.
- Термиялық бөтелке жылытқышты еш уақытта микротолқынды немесе кәдімгі пешке салушы болмаңыз.
- Термиялық бөтелке жылытқышты әрдайым жазық және қызуға төзімді бетке қойып қолданыңыз.
- Ағып кетуді болдырмау үшін, құйғыш қақпақты міндетті түрде бекітіңіз.
- Ағып кетуді болдырмау үшін, құйғыш қақпақтағы силикон сақинаның орнында екенін және бүтіндігін тексеріп тұрыңыз.

Термиялық бөтелке жылытқышты қолдану

Пайдалануға дайындау

Кеңес Суды термоста ыстық күйде мейлінше ұзақ сақтау үшін, термосты толтырар алдында оның ішін ыстық сумен шайып алдын ала ысытыңыз.

1 Стаканды оңға қарай бұрап (1), оны термостан көтеріп алыңыз (2). (Сурет 2)

2 Құйғыш қақпақты солға қарай бұрап (1), оны термостан көтеріп алыңыз (2) (Сурет 3).

3 Термосқа 500 мл жаңа қайнаған су құйыңыз. (Сурет 4)

Ескертпе Ыстық су шашырамау үшін, термосты асырып толтырмаңыз.

4 Құйғыш қақпақты қайтадан термосқа салып (1), оны оңға бұрап бекітіңіз (2). (Сурет 5)

Ескертпе құйғыш қақпақ дұрыс бекітіліп, жабылғанын тексеріңіз.

5 Стаканды қайтадан термостың үстіне салып (1), оны оңға бұрап бекітіңіз (2) (Сурет 6).
Термиялық бөтелке жылытқыш енді пайдалануға дайын.

Бөтелкені немесе ыдысты ысыту

1 Стаканды оңға қарай бұрап (1), оны термостан көтеріп алыңыз (2) (Сурет 2).

2 Бөтелкені немесе ыдысты стаканға салыңыз (Сурет 7).

3 Термосты солға бұрап (1), қорғаныш қақпақтан көтеріп алыңыз (2) (Сурет 8).

4 Құйғыш қақпақты ашу үшін, қақпақтың ортасындағы OPEN (Ашу) түймесін нық басыңыз (Сурет 9).

5 Стаканға ыстық су құйыңыз (Сурет 10).

Ескертпе Әрдайым ыстық су деңгейі бөтелкенің немесе ыдыстың мойнынан төмен болуын қадағалаңыз. Стакандағы MAX (Ең жоғарғы) көрсеткішінен асырмаңыз.

6 Қорғаныш қақпақты стаканның үстіне қойып (1), оны оңға бұрап бекітіңіз (2). Бұл сусынның немесе тамақтың жылдам әрі қолайлы жылуын қамтамасыз етеді (Сурет 11).

7 Құйғыш қақпақты жабу үшін, CLOSE (Жабу) сақинасын басыңыз (Сурет 12).

Кеңес Жылыту уақыттарының көрсеткіштерін жылыту анықтамалық нұсқаулығынан қараңыз («Жылыту анықтамалық нұсқаулығы» тарауын қараңыз).

8 Бөтелкені немесе ыдысты стаканнан абайлап алып, сусынның немесе тамақтың температурасын тексеріңіз.

Ескертпе Балаға берер алдында сусынның немесе тамақтың температурасын тексеріңіз. Егер температура тым төмен деп ойласаңыз, бөтелкені немесе ыдысты қайтадан стаканға салып, тағы бірнеше секунд ысытыңыз.

Жылыту анықтамалық нұсқаулығы (Сурет 13)

Жылыту анықтамалық нұсқаулығында (13-сурет) термиялық бөтелке жылытқыштағы сүтті жылытуға қажетті жылыту уақытының көрсеткіштері берілген. Жылыту анықтамалық нұсқаулығы айналасын 4 сағат (шамамен 80°C-90°C/176°F-194°F) термоста сақталған ыстық су қоршап тұрған тоңазытқыш сыртындағы (5°C/40°F) немесе бөлме температурасындағы (20°C/70°F) сүтпен толтырылған Philips AVENT пластик бөтелкелері, Philips AVENT шыны бөтелкелері мен Philips AVENT сақтау ыдыстарына негізделген. Нақты жылыту уақыттары мына факторларға қарай басқаша болуы мүмкін:
- Бөтелкедегі немесе ыдыстағы тамақтың немесе сусынның мөлшері.
- Тамақтың немесе сусынның жылыту алдындағы бастапқы температурасы.
- Термостағы судың температурасы.
- Бөтелкенің немесе ыдыстың материалы мен пішіні.
- Тамақтың немесе сусынның жылытылуы. Термиялық бөтелке жылытқышпен тамақты жылыту сусынды жылытқан сияқты жұмыс істейді, бірақ қосымша бірнеше минутты алады. Балаға тым ыстық болмауы үшін, тамақты араластырып, оның температурасын тексеріңіз.

Тазалау

Ескерту Еш уақытта термиялық бөтелке жылытқышты тазалау үшін агрессивті тазалағыш затттар, еріткіштер немесе химиялық заттар қолданбаңыз.

Термосты ыдыс жуғышта тазаламаңыз.

1 Стакан мен термосты әр қолданған сайын босатыңыз.

2 Стакан мен термосты жылы сумен және азғана жуу сұйықтығымен тазалаңыз.

3 Стакан мен термосты таза сумен мұқият шайыңыз.

4 Құйғыш қақпақты тазалау үшін, жоғарғы бөлігін солға бұрап (1) астыңғы бөлігінен ажыратып алыңыз (2). Екі бөлікті де жылы сумен және азғана жуу сұйықтығымен тазалаңыз да, таза сумен мұқият шайыңыз. (Сурет 14)

Ескертпе Құйғыш қақпақтың екі бөлігін де ұқыптап ұстаңыз.

5 Термиялық бөтелке жылытқыштың барлық бөліктерін толық құрғатыңыз.

Кепілдік және қолдау

Ақпарат қажет болса немесе бір шешілмеген мәселеңіз болса, Philips AVENT әрдайым сізге көмектеседі. **www.philips.com/support** мекенжайындағы Philips веб-сайтына кіріңіз.

PORTUGUÊS

Descrição geral (fig. 1)

1 Copo com guia de referência para o aquecimento
2 Tampa protectora
3 Tampa para verter com botão OPEN e anel CLOSE
4 Garrafa

Importante

Aviso

- Tenha cuidado, a garrafa e o copo podem conter água quente e, consequentemente, representam um potencial perigo de queimaduras.
- Coloque sempre um biberão ou um recipiente no copo *antes* de verter água para o copo.
- O exterior do copo pode aquecer quando este está cheio com água quente da garrafa.
- Os períodos de tempo indicados no guia de referência para o aquecimento devem ser considerados como directivas.
- Quando aquece um biberão ou um recipiente de acordo com os tempos indicados no guia de referência para o aquecimento, retire o biberão ou o recipiente do copo imediatamente depois do tempo ter terminado. Se o deixar no copo durante mais tempo, a bebida ou os alimentos podem ficar demasiado quentes.
- Verifique sempre a temperatura da bebida ou dos alimentos antes de alimentar o seu bebé.
- Mantenha todas as peças fora do alcance de crianças.

Cuidado

- Não utilize a garrafa para armazenar nem transportar bebidas com gás.
- Para reduzir o desenvolvimento de bactérias, não utilize a garrafa para armazenar nem transportar bebidas quentes ou comida para bebé quente.
- Não utilize agentes de limpeza agressivos, solventes nem químicos para limpar o aquecedor de biberões térmico.
- Não lave o aquecedor de biberões térmico na máquina de lavar loiça.
- Não coloque o aquecedor de biberões térmico num esterilizador.
- Pré-aqueça a garrafa com água para assegurar uma conservação ideal do calor.
- Nunca coloque o aquecedor de biberões térmico num microondas nem num forno.
- Utilize sempre o aquecedor de biberões térmico numa superfície plana e resistente ao calor.
- Assegure-se de que a tampa para verter está fixa correctamente para evitar derrames.
- Assegure-se de que o anel de silicone na tampa para verter está na posição correcta e se encontra intacto para evitar derrames.

Utilizar o aquecedor de biberões térmico

Preparar para a utilização

Sugestão: Para manter a água na garrafa quente durante o máximo de tempo possível, pré-aqueça o interior da garrafa enxaguando-a com água quente antes de a encher.

1 Rode o copo para a esquerda (1) e retire-o da garrafa levantando-o (2). (fig. 2)

2 Rode a tampa para verter para a esquerda (1) e retire-a da garrafa levantando-a (2) (fig. 3).

3 Verta 500 ml de água acabada de ferver para a garrafa. (fig. 4)

Nota: Não encha demasiado a garrafa para evitar salpicos de água quente.

4 Coloque a tampa para verter novamente na garrafa (1) e rode-a para a direita para a fixar (2). (fig. 5)

Nota: Assegure-se de que a tampa para verter está fixa correctamente e está fechada.

5 Coloque o copo novamente na garrafa (1) e rode-a para a direita para a fixar (2) (fig. 6).
O aquecedor de biberões térmico está pronto para ser utilizado.

Aquecer um biberão ou recipiente

1 Rode o copo para a esquerda (1) e retire-o da garrafa levantando-o (2) (fig. 2).

2 Coloque um biberão ou um recipiente no copo (fig. 7).

3 Rode a garrafa para a esquerda (1) e retire-a da tampa protectora levantando-a (2) (fig. 8).

4 Para abrir a tampa para verter, prima firmemente o botão OPEN no centro da tampa (fig. 9).

5 Verta água quente para o copo (fig. 10).

Nota: Assegure-se sempre de que o nível de água se mantém abaixo do gargalo do biberão ou do cimo do recipiente. Não exceda a indicação MAX no copo.

6 Coloque a tampa protectora no copo (1) e rode-a para a direita para a fixar (2). Isto assegura um aquecimento rápido e prático de bebidas ou alimentos (fig. 11).

7 Para fechar a tampa para verter, prima o anel CLOSE (fig. 12).

Sugestão: Consulte o guia de referência para o aquecimento para obter indicações relativas aos tempos de aquecimento (consulte o capítulo "Guia de referência para o aquecimento").

8 Retire cuidadosamente o biberão ou o recipiente do copo e verifique a temperatura da bebida ou dos alimentos.

Nota: Verifique a temperatura da bebida ou dos alimentos antes de alimentar o seu bebé. Se achar que a temperatura é demasiado baixa, coloque o biberão ou o recipiente novamente no copo e aqueça-o durante mais alguns segundos.

Guia de referência para o aquecimento (fig. 13)

O guia de referência para o aquecimento (fig. 13) fornece indicações relativas ao tempo de aquecimento necessário para aquecer leite no aquecedor de biberões térmico.
O guia de referência para o aquecimento baseia-se em biberões de plástico Philips AVENT, biberões de vidro Philips AVENT e recipientes para armazenamento Philips AVENT, que contenham leite à temperatura do frigorífico (5 °C) ou à temperatura ambiente (20 °C), rodeados por água quente armazenada na garrafa térmica durante 4 horas (aprox. 80 °C a 90 °C).
Os tempos de aquecimento efectivos podem variar dependendo dos seguintes factores:
- A quantidade de alimentos ou bebida no biberão ou recipiente.
- A temperatura inicial dos alimentos ou da bebida antes do aquecimento.
- A temperatura da água da garrafa.
- O material e o formato do biberão ou do recipiente.
- Se está a aquecer alimentos sólidos ou bebidas. Aquecer alimentos no aquecedor de biberões térmico funciona da mesma forma como o aquecimento de uma bebida, mas demora mais alguns minutos. Mexa os alimentos e verifique a sua temperatura para se assegurar de que estes não estão demasiado quentes para o seu bebé.

Limpeza

Atenção: Nunca utilize agentes de limpeza agressivos, solventes nem químicos para limpar o aquecedor de biberões térmico.

Não lave a garrafa na máquina de lavar loiça.

1 Esvazie o copo e a garrafa depois de cada utilização.

2 Lave o copo e a garrafa com água quente e um pouco de detergente da loiça.

3 Enxagúe o copo e a garrafa cuidadosamente com água limpa.

4 Para limpar a tampa para verter, rode a parte superior para a esquerda (1) para a retirar da parte inferior (2). Lave ambas as peças com água quente e um pouco de detergente da loiça e enxagúe-os cuidadosamente com água limpa. (fig. 14)

Nota: Manuseie as duas peças da tampa para verter cuidadosamente.

5 Deixe todas as peças do aquecedor de biberões térmico secar completamente.

Garantia e assistência

Se necessitar de informações ou se tiver um problema, a Philips AVENT está sempre à disposição para o ajudar. Visite o Web site da Philips em **www.philips.com/support**.

РУССКИЙ

Общее описание (Рис. 1)

1 Стакан и руководство по подогреву
2 Защитная крышка
3 Крышка с клапаном, кнопкой OPEN и кольцом CLOSE
4 Термос

Важная информация

Предупреждение

- Во избежание получения ожога будьте предельно осторожны. В термосе и стакане вода может быть горячей.
- Ставьте бутылочку или контейнер в стакан *до* того, как наливать в стакан воду.
- Внешняя поверхность стакана при заполнении горячей водой из термоса может сильно нагреваться.
- В руководстве по подогреву указано лишь примерное время.
- При подогреве бутылочки или контейнера в соответствии со временем, указанном в руководстве по подогреву, извлекайте бутылочку или контейнер из стакана сразу же по истечении указанного времени. Если оставить бутылочку или контейнер в стакане на более длительное время, жидкости или продукты могут стать очень горячими.
- Всегда проверяйте температуру жидкостей или продуктов перед тем, как дать их ребенку.
- Храните все детали прибора в недоступном для детей месте.

Внимание!

- Не используйте термос для хранения или транспортировки газированных напитков.
- Чтобы свести к минимуму размножение бактерий, не используйте термос для хранения или транспортировки теплых напитков или теплого детского питания.
- Не используйте для очистки термоподогревателя бутылочек абразивные чистящие средства, химические вещества или растворители.
- Термоподогреватель бутылочек не подходит для мытья в посудомоечной машине.
- Термоподогреватель бутылочек не подходит для стерилизации в стерилизаторе.
- Для оптимального распределения тепла предварительно прогревайте термос.
- Запрещается ставить термоподогреватель бутылочек в СВЧ-печь или духовой шкаф.
- Всегда устанавливайте термоподогреватель бутылочек на ровную, термостойкую поверхность.
- Во избежание протекания проверяйте герметичность крепления крышки с клапаном.
- Во избежание протекания проверяйте крепление и состояние силиконового кольца на крышке с клапаном.

Использование термоподогревателя бутылочек

Подготовка прибора к работе

Совет. Для поддержания температуры воды в термосе в течение максимально длительного времени прогрейте термос, ополоснув его горячей водой перед наполнением.

1 Поверните стакан против часовой стрелки (1) и извлеките его из термоса (2). (Рис. 2)

2 Поверните крышку с клапаном против часовой стрелки (1) и снимите ее с термоса (2) (Рис. 3).

3 Залейте в термос 500 мл кипятка. (Рис. 4)

Примечание Во избежание разбрызгивания горячей воды не переполняйте термос.

4 Установите крышку с клапаном на место (1) и поверните по часовой стрелке для фиксации (2). (Рис. 5)

Примечание Убедитесь, что крышка с клапаном надежно зафиксирована и закрыта.

5 Вставьте стакан в термос (1) и поверните его по часовой стрелке для фиксации (2) (Рис. 6).
Теперь термоподогреватель бутылочек готов к использованию.

Подогрев бутылочки или контейнера

1 Поверните стакан против часовой стрелки (1) и извлеките его из термоса (2) (Рис. 2).

2 Поставьте бутылочку или контейнер в стакан (Рис. 7).

3 Поверните термос против часовой стрелки (1) и снимите защитную крышку (2) (Рис. 8).

4 Чтобы открыть крышку с клапаном, с усилием нажмите кнопку OPEN в центре крышки (Рис. 9).

5 Налейте горячую воду в стакан (Рис. 10).

Примечание Уровень воды должен быть ниже горлышка бутылки или контейнера. Не превышайте уровень отметки MAX на стакане.

6 Закройте стакан защитной крышкой (1) и поверните крышку по часовой стрелке для фиксации (2). Это обеспечит быстрый и удобный подогрев пищи или жидкости (Рис. 11).

7 Чтобы закрыть крышку с клапаном, нажмите на кольцо CLOSE (Рис. 12).

Совет. Рекомендуемое время подогрева указано в руководстве (см. главу "Руководство по подогреву").

8 Аккуратно извлеките бутылочку или контейнер из стакана, проверьте температуру еды или напитка.

Примечание Всегда проверяйте температуру еды или напитка, прежде чем дать их ребенку. Если температура слишком низкая, поставьте бутылочку или контейнер обратно в стакан и подогрейте в течение еще нескольких секунд.

Руководство по подогреву (Рис. 13)

В руководстве по подогреву (рис. 13) указано время, необходимое для подогрева молока в термоподогревателе бутылочек.
Данные в руководстве по подогреву основаны на использовании пластиковых и стеклянных бутылочек Philips AVENT, а также контейнеров для хранения Philips AVENT, наполненных охлажденным молоком (5 °C) или молоком комнатной температуры (20 °C), которое подогревается горячей водой, залитой в термос за 4 часа до использования (примерно 80 °C — 90 °C).
Фактическое время подогрева может отличаться в зависимости от следующих условий.
- Количество продуктов или жидкости в бутылочке или контейнере.
- Начальная температура жидкости или еды до подогрева.
- Температура воды в термосе.
- Материал, из которого изготовлена бутылочка/контейнер, а также форма емкости.
- Подогрев еды или жидкости. Процесс подогревания еды с помощью термоподогревателя бутылочек аналогичен подогреванию напитков, однако длится на несколько минут дольше. Перемешайте еду и проверьте ее температуру, чтобы убедиться, что она не слишком высокая.

Очистка

Внимание! Не используйте для очистки термоподогревателя бутылочек агрессивные чистящие средства, растворители и химические вещества.

Запрещается мыть термос в посудомоечной машине.

1 Опустошайте стакан и термос после каждого использования.

2 Для очистки термоса и стакана используйте теплую воду с небольшим количеством моющего средства.

3 Тщательно споласкивайте термос и стакан чистой водой.

4 Чтобы очистить крышку с клапаном, поверните верхнюю часть крышки против часовой стрелки (1) и снимите ее с нижней части (2). Очистите обе детали теплой водой с небольшим количеством моющего средства и тщательно сполосните чистой водой. (Рис. 14)

Примечание Аккуратно обращайтесь с деталями крышки.

5 Дайте деталям термоподогревателя бутылочек полностью высохнуть.

Гарантия и поддержка

Если вам нужна дополнительная информация или вы столкнулись с какой-то проблемой, компания Philips AVENT всегда готова помочь. Посетите веб-сайт Philips **www.philips.com/support.**

Register your product and get support at
www.philips.com/welcome

SCF256

PHILIPS AVENT

1

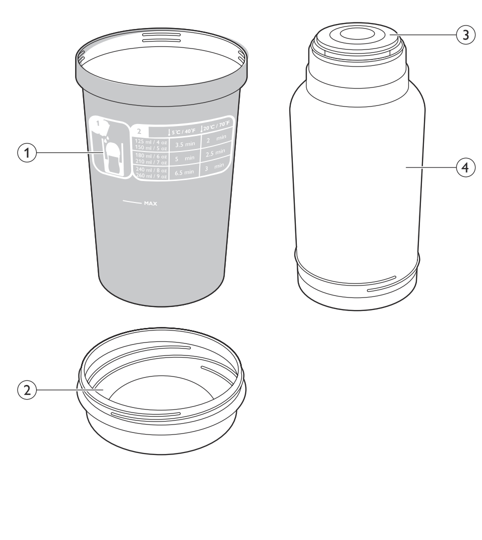

www.philips.com

100% recycled paper
100% papier recyclé

4213.312.0055.3

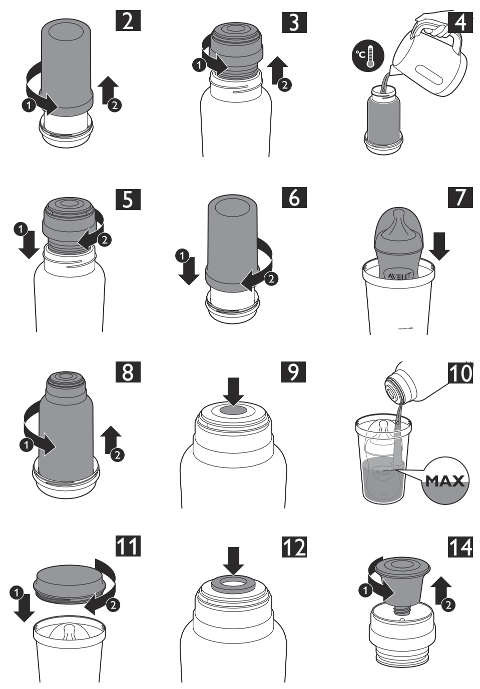

13

	5°C / 40°F	20°C / 70°F
125 ml / 4 oz 150 ml / 5 oz	3.5 min	2 min
180 ml / 6 oz 210 ml / 7 oz	5 min	2.5 min
240 ml / 8 oz 260 ml / 9 oz	6.5 min	3 min
290ml / 10oz 330ml / 11oz	9 min	4.5 min

- 5°C / 40°F:
  EN: Out-of-fridge temperature, EL: Θερμοκρασία μετά την αφαίρεση από το ψυγείο, ES: Temperatura del frigorífico, IT: Temperatura fuori dal frigo, KZ: Тоңазытқыш сыртындағы температура, PT: Temperatura quando no frigorífico, RU: Температура охлажденной жидкости

- 20°C / 70°F
  EN: Room temperature, EL: Θερμοκρασία δωματίου, ES: Temperatura ambiente, IT: Temperatura ambiente, KZ: Бөлме температурасы, PT: Temperatura ambiente, RU: Комнатная температура

ENGLISH

General description (Fig. 1)

1 Beaker with warming reference guide
2 Protective lid
3 Pouring lid with OPEN button and CLOSE ring
4 Flask

Important

Warning

- Be careful, the flask and beaker may contain hot water and therefore be a potential scalding hazard.
- Always place a bottle or container in the beaker *before* you pour water into the beaker.
- The outside of the beaker can become hot when it is filled with hot water from the flask.
- The times stated in the warming reference guide should be considered as guidelines.
- When you heat a bottle or container according to the times indicated in the warming reference guide, remove the bottle or container from the beaker immediately after this time has passed. If you leave it in the beaker longer, the drink or food may become too hot.
- Always check the temperature of the drink or food before you feed your baby.
- Keep all parts out of reach of children.

Caution

- Do not use the flask to store or carry carbonated drinks.
- To minimise bacterial growth, do not use the flask to store or carry warm drinks or warm baby food.
- Do not use aggressive cleaning agents, solvents or chemicals to clean the thermal bottle warmer.
- Do not clean the thermal bottle warmer in the dishwasher.
- Do not put the thermal bottle warmer in a steriliser.
- Preheat the flask with water to ensure optimal heat retention.
- Never put the thermal bottle warmer in a microwave or conventional oven.
- Always use the thermal bottle warmer on a flat and heat-resistant surface.
- Make sure the pouring lid is fixed properly to prevent leakage.
- Make sure the silicone ring on the pouring lid is in place and intact to prevent leakage.

Using the thermal bottle warmer

Preparing for use

Tip: To keep the water in the flask hot as long as possible, preheat the inside of the flask by rinsing it with hot water before you fill it.

1 Turn the beaker anticlockwise (1) and lift it off the flask (2). (Fig. 2)

2 Turn the pouring lid anticlockwise (1) and lift it off the flask (2) (Fig. 3).

3 Pour 500ml freshly boiled water into the flask. (Fig. 4)

Note: Do not overfill the flask to avoid splashing of hot water.

4 Place the pouring lid back onto the flask (1) and turn it clockwise to fix it (2). (Fig. 5)

Note: Make sure the pouring lid is fixed properly and is closed.

5 Place the beaker over the flask again (1) and turn it clockwise to fix it (2) (Fig. 6).

The thermal bottle warmer is now ready to go.

Heating up a bottle or container

1 Turn the beaker anticlockwise (1) and lift it off the flask (2) (Fig. 2).

2 Place a bottle or container in the beaker (Fig. 7).

3 Turn the flask anticlockwise (1) and lift it off the protective lid (2) (Fig. 8).

4 To open the pouring lid, press firmly on the OPEN button in the centre of the lid (Fig. 9).

5 Pour hot water into the beaker (Fig. 10).

Note: Always make sure the water level stays below the neck of the bottle or container. Do not exceed the MAX indication on the beaker.

6 Place the protective lid on the beaker (1) and turn it clockwise to fix it (2). This ensures fast and convenient warming of the drink or food (Fig. 11).

7 To close the pouring lid, press the CLOSE ring (Fig. 12).

Tip: Consult the warming reference guide for indications of warming times (see chapter 'Warming reference guide').

8 Carefully remove the bottle or container from the beaker and check the temperature of the drink or food.

Note: Check the temperature of the drink or food before you feed it to your baby. If you think that the temperature is too low, put the bottle or container back into the beaker and let it heat up for a few more seconds.

Warming reference guide (Fig. 13)

The warming reference guide (fig. 13) provides indications of the warming time required for warming up milk in the thermal bottle warmer.
The warming reference guide is based on Philips AVENT plastic bottles, Philips AVENT glass bottles and Philips AVENT storage containers, filled with milk at out-of-fridge (5°C/40°F) or room temperature (20°C/70°F), surrounded by hot water that has been stored in the thermos flask for 4 hours (approx. 80°C to 90°C/176°F to 194°F).
Actual warming times may vary depending on the following factors:
- The amount of the food or drink in the bottle or container.
- The starting temperature of the food or drink before warming.
- The temperature of the water from the flask.
- The material and shape of the bottle or container.
- Whether you are heating up food or drink. Heating up food with the thermal bottle warmer works in the same way as heating up a drink, but takes a few more minutes. Stir the food and test its temperature to make sure it is not too hot for your baby.

Cleaning

Caution: Never use aggressive cleaning agents, solvents or chemicals to clean the thermal bottle warmer.

Do not clean the flask in a dishwasher.

1 Empty the beaker and the flask after every use.

2 Clean the beaker and flask with warm water and some washing-up liquid.

3 Rinse the beaker and flask thoroughly with fresh water.

4 To clean the pouring lid, turn the top part anticlockwise (1) to remove it from the bottom part (2). Clean both parts with warm water and some washing-up liquid and rinse them thoroughly with fresh water. (Fig. 14)

Note: Handle both parts of the pouring lid with care.

5 Let all parts of the thermal bottle warmer dry completely.

Guarantee and support

If you need information or if you have a problem, Philips AVENT is always here to help you. Please visit the Philips website at **www.philips.com/support.**

ΕΛΛΗΝΙΚΑ

Γενική περιγραφή (Εικ. 1)

1 Δοχείο με οδηγό αναφοράς ζεστάματος
2 Προστατευτικό καπάκι
3 Καπάκι σερβιρίσματος με κουμπί OPEN (ΑΝΟΙΓΜΑ) και δακτύλιο CLOSE (ΚΛΕΙΣΙΜΟ)
4 Θερμός

Σημαντικό

Προειδοποίηση

- Προσοχή: Το θερμός και το δοχείο μπορεί να περιέχουν ζεστό νερό και επομένως υπάρχει κίνδυνος να προκληθούν εγκαύματα.
- *Πριν* ρίξετε νερό μέσα στο δοχείο, πρέπει πάντα να έχετε τοποθετήσει πρώτα ένα μπιμπερό ή ένα σκεύος μέσα.
- Το εξωτερικό μέρος του δοχείου μπορεί να θερμανθεί όταν γεμίσει με ζεστό νερό από το θερμός.
- Οι χρόνοι που αναγράφονται στον οδηγό αναφοράς ζεστάματος θα πρέπει να θεωρούνται κατευθυντήριες οδηγίες.
- Όταν ζεσταίνετε ένα μπιμπερό ή ένα σκεύος σύμφωνα με τους χρόνους που υποδεικνύονται στον οδηγό αναφοράς ζεστάματος, πρέπει να αφαιρείτε το μπιμπερό ή το σκεύος από το δοχείο αμέσως μόλις συμπληρωθεί αυτό το χρονικό διάστημα. Αν το αφήσετε μέσα στο δοχείο για μεγαλύτερο χρονικό διάστημα, το ρόφημα ή το φαγητό μπορεί να ζεσταθεί υπερβολικά.
- Να ελέγχετε πάντα τη θερμοκρασία του ροφήματος ή του φαγητού προτού ταΐσετε το μωρό σας.
- Να κρατάτε όλα τα εξαρτήματα μακριά από παιδιά.

Προσοχή

- Μην χρησιμοποιείτε το θερμός για την αποθήκευση ή τη μεταφορά ανθρακούχων ροφημάτων.
- Για να ελαχιστοποιηθεί η ανάπτυξη βακτηρίων, μην χρησιμοποιείτε το θερμός για την αποθήκευση ή τη μεταφορά ζεστών ροφημάτων ή ζεστής βρεφικής τροφής.
- Μην καθαρίζετε τον θερμαντήρα μπιμπερό με διαβρωτικά καθαριστικά, διαλύτες ή χημικά.
- Μην πλένετε το θερμαντήρα μπιμπερό στο πλυντήριο πιάτων.
- Μην τοποθετείτε το θερμαντήρα μπιμπερό σε αποστειρωτή.
- Να προθερμαίνετε το θερμός με νερό, ώστε να διασφαλίσετε τη βέλτιστη διατήρηση θερμότητας.
- Μην τοποθετείτε ποτέ το θερμαντήρα μπιμπερό σε φούρνο μικροκυμάτων ή σε συμβατικό φούρνο.
- Να χρησιμοποιείτε πάντα το θερμαντήρα μπιμπερό σε επίπεδη και αντιθερμική επιφάνεια.
- Πρέπει να βεβαιώνεστε ότι το καπάκι σερβιρίσματος έχει στερεωθεί σωστά, ώστε να αποφεύγονται οι διαρροές.
- Πρέπει να βεβαιώνεστε ότι ο δακτύλιος σιλικόνης στο καπάκι σερβιρίσματος βρίσκεται στη θέση του και είναι ανέπαφο, ώστε να αποφεύγονται οι διαρροές.

Χρήση του θερμαντήρα μπιμπερό

Προετοιμασία για χρήση

Συμβουλή: Για να διατηρήσετε ζεστό το νερό στο θερμός για όσο το δυνατόν περισσότερο, προθερμάνετε το εσωτερικό του θερμός ξεπλένοντάς το με ζεστό νερό προτού το γεμίσετε.

1 Γυρίστε το δοχείο αριστερόστροφα (1) και βγάλτε το μέσα από το θερμός (2). (Εικ. 2)

2 Γυρίστε το καπάκι σερβιρίσματος αριστερόστροφα (1) και βγάλτε το μέσα από το θερμός (2) (Εικ. 3).

3 Ρίξτε 500 ml φρέσκου βραστού νερού μέσα στο θερμός. (Εικ. 4)

Σημείωση: Μην γεμίσετε υπερβολικά το θερμός, για να μην πιτσιλιστείτε με καυτό νερό.

4 Τοποθετήστε το καπάκι σερβιρίσματος πάλι πάνω στο θερμός (1) και γυρίστε το δεξιόστροφα για να στερεωθεί (2). (Εικ. 5)

Σημείωση: Βεβαιωθείτε ότι το καπάκι σερβιρίσματος έχει στερεωθεί σωστά και είναι κλειστό.

5 Τοποθετήστε το δοχείο πάλι πάνω στο θερμός (1) και γυρίστε το δεξιόστροφα για να στερεωθεί (2) (Εικ. 6).

Ο θερμαντήρας μπιμπερό είναι τώρα έτοιμος για χρήση.

Ζέσταμα μπιμπερό ή σκεύους

1 Γυρίστε το δοχείο αριστερόστροφα (1) και βγάλτε το μέσα από το θερμός (2) (Εικ. 2).

2 Τοποθετήστε ένα μπιμπερό ή ένα σκεύος μέσα στο δοχείο (Εικ. 7).

3 Γυρίστε το θερμός αριστερόστροφα (1) και βγάλτε το από το προστατευτικό καπάκι (2) (Εικ. 8).

4 Για να ανοίξετε το καπάκι σερβιρίσματος, πιέστε σταθερά το κουμπί OPEN (ΑΝΟΙΓΜΑ) στο κέντρο του καπακιού (Εικ. 9).

5 Ρίξτε ζεστό νερό μέσα στο δοχείο (Εικ. 10).

Σημείωση: Πρέπει πάντα να βεβαιώνεστε ότι η στάθμη του νερού βρίσκεται κάτω από το στόμιο του μπιμπερό ή του σκεύους. Μην υπερβαίνετε την ένδειξη MAX στο δοχείο.

6 Τοποθετήστε το προστατευτικό καπάκι στο δοχείο (1) και γυρίστε το δεξιόστροφα για να στερεωθεί (2). Έτσι, το ρόφημα ή το φαγητό θα ζεσταθεί εύκολα και γρήγορα (Εικ. 11).

7 Για να κλείσετε το καπάκι σερβιρίσματος, πιέστε το δακτύλιο CLOSE (ΚΛΕΙΣΙΜΟ) (Εικ. 12).

Συμβουλή: Συμβουλευτείτε τον οδηγό αναφοράς ζεστάματος για να δείτε τις ενδείξεις των χρόνων ζεστάματος (βλ. κεφάλαιο "Οδηγός αναφοράς ζεστάματος").

8 Αφαιρέστε προσεκτικά το μπιμπερό ή το σκεύος από το δοχείο και ελέγξτε τη θερμοκρασία του ροφήματος ή του φαγητού.

Σημείωση: Ελέγξτε τη θερμοκρασία του ροφήματος ή του φαγητού προτού ταΐσετε το μωρό σας. Αν πιστεύετε ότι η θερμοκρασία είναι πολύ χαμηλή, τοποθετήστε το μπιμπερό ή το σκεύος πάλι μέσα στο δοχείο και αφήστε το να ζεσταθεί για μερικά ακόμη δευτερόλεπτα.

Οδηγός αναφοράς ζεστάματος (Εικ. 13)

Ο οδηγός αναφοράς ζεστάματος (εικ. 13) παρέχει ενδείξεις για το χρόνο ζεστάματος που απαιτείται για το ζέσταμα γάλακτος στο θερμαντήρα μπιμπερό.
Ο οδηγός αναφοράς ζεστάματος βασίζεται στα πλαστικά μπιμπερό Philips AVENT, στα γυάλινα μπιμπερό Philips AVENT και στα δοχεία αποθήκευσης Philips AVENT, γεμισμένα με γάλα στη θερμοκρασία που έχουν όταν τα βγάζετε από το ψυγείο (5°C) ή σε θερμοκρασία δωματίου (20°C), και τα οποία περιβάλλονται από ζεστό νερό που είχε αποθηκευτεί στο θερμός για 4 ώρες (περ. 80°C - 90°C).
Οι πραγματικοί χρόνοι ζεστάματος μπορεί να διαφέρουν ανάλογα με τους εξής παράγοντες:
- Την ποσότητα του φαγητού ή του ροφήματος στο μπιμπερό ή στο σκεύος.
- Την αρχική θερμοκρασία του φαγητού ή του ροφήματος πριν από το ζέσταμα.
- Τη θερμοκρασία του νερού από το θερμός.
- Το υλικό και το σχήμα του μπιμπερό ή του σκεύους.
- Από το αν ζεσταίνετε φαγητό ή ρόφημα. Το ζέσταμα φαγητού με το θερμαντήρα μπιμπερό γίνεται με τον ίδιο τρόπο όπως το ζέσταμα ενός ροφήματος, αλλά διαρκεί λίγα περισσότερα λεπτά. Ανακατέψτε το φαγητό και ελέγξτε τη θερμοκρασία του, ώστε να βεβαιωθείτε ότι δεν είναι υπερβολικά ζεστό για το μωρό σας.

Καθάρισμα

Προσοχή: Μην καθαρίζετε ποτέ τον θερμαντήρα μπιμπερό με διαβρωτικά καθαριστικά, διαλύτες ή χημικά.

Μην πλένετε το θερμός σε πλυντήριο πιάτων.

1 Να αδειάζετε το δοχείο και το θερμός μετά από κάθε χρήση.

2 Να καθαρίζετε το δοχείο και το θερμός με ζεστό νερό και λίγο υγρό απορρυπαντικό.

3 Να ξεπλένετε καλά το δοχείο και το θερμός με φρέσκο νερό.

4 Για να καθαρίσετε το καπάκι σερβιρίσματος, γυρίστε το επάνω μέρος αριστερόστροφα (1) για να το βγάλετε από το κάτω μέρος (2). Καθαρίστε και τα δύο μέρη με ζεστό νερό και λίγο υγρό απορρυπαντικό και ξεπλύνετέ τα καλά με φρέσκο νερό. (Εικ. 14)

Σημείωση: Πρέπει να μεταχειρίζεστε και τα δύο μέρη του καπακιού σερβιρίσματος με προσοχή.

5 Αφήστε όλα τα μέρη του θερμαντήρα μπιμπερό να στεγνώσουν εντελώς.

Εγγύηση και υποστήριξη

Αν χρειάζεστε πληροφορίες ή αν αντιμετωπίζετε κάποιο πρόβλημα, η Philips AVENT είναι πάντα στη διάθεσή σας. Επισκεφτείτε την τοποθεσία της Philips στη διεύθυνση **www.philips.com/support.**

ESPAÑOL

Descripción general (fig. 1)

1 Vaso con guía de referencia de calentamiento
2 Tapa protectora
3 Tapa para servir con botón OPEN y anillo CLOSE
4 Frasco

Importante

Advertencia

- Tenga cuidado, el frasco y el vaso pueden contener agua caliente y, por lo tanto, pueden provocar quemaduras.
- Coloque siempre un biberón o recipiente en el vaso *antes* de verter el agua en el vaso.
- El exterior del vaso se puede calentar al llenarlo con agua caliente del frasco.
- Los tiempos indicados en la guía de referencia de calentamiento deben considerarse indicaciones.
- Cuando caliente un biberón o recipiente según los tiempos indicados en la guía de referencia de calentamiento, extraiga el biberón o el recipiente del vaso inmediatamente después de que haya transcurrido el tiempo. Si lo deja más tiempo en el vaso, la bebida o comida se calentará demasiado.
- Compruebe siempre la temperatura de la bebida o comida antes de dársela al bebé.
- Mantenga todas las piezas fuera del alcance de los niños.

Precaución

- No utilice el frasco para guardar o transportar bebidas gaseosas.
- Para minimizar la aparición de bacterias, no utilice el frasco para guardar o transportar bebidas o comidas de bebé calientes.
- No utilice agentes de limpieza agresivos, disolventes ni productos químicos para limpiar el calientabiberones térmico.
- No limpie el calientabiberones termo en el lavavajillas.
- No ponga el calientabiberones termo en un esterilizador.
- Precaliente el frasco con agua para garantizar una conservación del calor óptima.
- Nunca ponga el calientabiberones termo en un microondas u horno convencional.
- Utilice siempre el calientabiberones termo sobre una superficie plana y resistente al calor.
- Asegúrese de que la tapa para servir está bien colocada par evitar fugas.
- Asegúrese de que el anillo de silicona de la tapa para servir está en su lugar e intacto para evitar derrames.

Uso del calientabiberones termo

Preparación para su uso

Consejo: Para mantener el agua del frasco caliente el mayor tiempo posible, precaliente el interior del frasco enjuagándolo con agua caliente antes de llenarlo.

1 Gire el vaso a la izquierda (1) y extráigalo del frasco (2). (fig. 2)

2 Gire la tapa para servir a la izquierda (1) y extráigala del frasco (2) (fig. 3).

3 Vierta 500 ml de agua recién hervida en el frasco. (fig. 4)

Nota: No llene el frasco en exceso para evitar salpicaduras de agua caliente.

4 Coloque la tapa para servir de nuevo en el frasco (1) y gírela a la derecha para fijarla (2). (fig. 5)

Nota: Asegúrese de que la tapa para servir está bien colocada y cerrada.

5 Coloque el vaso sobre el frasco de nuevo (1) y gírelo a la derecha para fijarlo (2) (fig. 6).

El calientabiberones termo está listo para llevar.

Cómo calentar un biberón o recipiente

1 Gire el vaso a la izquierda (1) y extráigalo del frasco (2) (fig. 2).

2 Coloque un biberón o recipiente en el vaso (fig. 7).

3 Gire el frasco a la izquierda (1) y extráigalo del frasco (2) (fig. 8).

4 Para abrir la tapa para servir, presione firmemente el botón OPEN en el centro de la tapa (fig. 9).

5 Vierta agua caliente en el vaso (fig. 10).

Nota: Asegúrese siempre de que el nivel de agua permanece por debajo del cuello del biberón o recipiente. No supere la indicación MAX del vaso.

6 Coloque la tapa protectora en el vaso (1) y gírela a la derecha para fijarla (2). Esto garantiza un calentamiento rápido y cómodo de la bebida o comida (fig. 11).

7 Para cerrar la tapa para servir, presione el anillo CLOSE (fig. 12).

Consejo: Consulte la guía de referencia de calentamiento para obtener indicaciones de los tiempos de calentamiento (consulte el capítulo "Guía de referencia de calentamiento").

8 Extraiga con cuidado el biberón o recipiente del vaso y compruebe la temperatura de la bebida o comida.

Nota: Compruebe la temperatura de la bebida o comida antes de dársela al bebé. Si piensa que la temperatura es demasiado baja, vuelva a introducir el biberón o recipiente en el vaso y deje que se caliente durante unos segundos más.

Guía de referencia de calentamiento (fig. 13)

La guía de referencia de calentamiento (Fig. 13) proporciona indicaciones de los tiempos de calentamiento necesarios para calentar leche en el calientabiberones termo.
La guía de referencia de calentamiento se basa en biberones de plástico de Philips AVENT, biberones de cristal de Philips AVENT y recipientes de Philips AVENT, llenos de leche a temperatura del frigorífico (5 °C) o a temperatura ambiente (20 °C), rodeados de agua caliente que se ha guardado en el frasco termo durante 4 horas (aprox. entre 80 °C y 90 °C).
Los tiempos de calentamiento pueden variar en función de los siguientes factores:
- La cantidad de comida o bebida que haya en el biberón o recipiente.
- La temperatura inicial de la comida o bebida antes de calentarla.
- La temperatura del agua del frasco.
- El material y la forma del biberón o recipiente.
- Si calienta comida o bebida. Calentar comida con el calientabiberones termo funciona de la misma forma que calentar bebida, pero tarda unos minutos más. Remueva la comida y pruebe su temperatura para asegurarse de que no está demasiado caliente para el bebé.

Limpieza

Precaución: Nunca utilice agentes de limpieza agresivos, disolventes ni productos químicos para limpiar el calientabiberones termo.

No lave el frasco en el lavavajillas.

1 Vacíe el vaso y el frasco después de cada uso.

2 Limpie el vaso y el frasco con agua tibia y un poco de detergente líquido.

3 Enjuague el vaso y el frasco bien con agua fría.

4 Para limpiar la tapa para servir, gire la tapa a la izquierda (1) para separarla de la parte inferior (2). Limpie ambas piezas con agua tibia y un poco de detergente líquido y enjuáguelas bien con agua fría. (fig. 14)

Nota: Manipule ambas piezas de la tapa para servir con cuidado.

5 Deje que todas las piezas del calientabiberones termo se sequen por completo.

Garantía y asistencia

Si necesita información o si tiene algún problema, Philips AVENT está siempre disponible para ayudarle. Visite el sitio Web de Philips en **www.philips.com/support.**

ITALIANO

Descrizione generale (fig. 1)

1 Bicchiere con guida di riferimento per il riscaldamento
2 Coperchio protettivo
3 Coperchio per versare con pulsante di apertura e anello di chiusura
4 Borraccia

Importante

Avviso

- Fate attenzione, la borraccia e il bicchiere potrebbero contenere acqua calda e quindi costituire un potenziale pericolo di ustioni.
- Posizionate sempre un biberon o un contenitore nel bicchiere *prima* di versare acqua al suo interno.
- L'esterno del bicchiere può diventare caldo quando viene riempito con l'acqua calda della borraccia.
- I tempi dichiarati nella guida di riferimento per il riscaldamento vanno considerati come linea guida.
- Quando riscaldate un biberon o un contenitore secondo i tempi indicati nella guida di riferimento per il riscaldamento, rimuovete il biberon o il contenitore dalla borraccia subito dopo che è trascorso il tempo indicato. Se li lasciate nel bicchiere più lungo, la bevanda o gli alimenti potrebbero diventare troppo caldi.
- Controllate sempre la temperatura della bevanda o degli alimenti prima di darli al bambino.
- Tenete tutte le parti lontano dalla portata dei bambini.

Attenzione

- Non usate la borraccia per riporre o trasportare le bevande gassate.
- Per ridurre al minimo l'accumulo di batteri, non usate la borraccia per riporre o trasportare bevande o pappe calde.
- Non usate detergenti aggressivi, solventi o prodotti chimici per pulire lo scaldabiberon termico.
- Non pulite lo scaldabiberon termico nella lavastoviglie.
- Non inserite lo scaldabiberon termico nello sterilizzatore.
- Preriscaldate la borraccia con l'acqua per assicurare un mantenimento del calore ottimale.
- Non posizionate mai lo scaldabiberon termico nel microonde o in un forno convenzionale.
- Usate sempre lo scaldabiberon termico su una superficie piana e termoresistente.
- Assicuratevi che il coperchio per versare sia fissato correttamente per evitare fuoriuscite.
- Assicuratevi che l'anello di silicone sul coperchio per versare sia fissato correttamente e intatto per evitare fuoriuscite.

Utilizzo dello scaldabiberon termico

Predisposizione dell'apparecchio

Consiglio: per conservare l'acqua nella borraccia al caldo più a lungo possibile, preriscaldate l'interno della borraccia risciacquandola con acqua calda prima di riempirla.

1 Ruotate il bicchiere in senso antiorario (1) e sollevatelo dalla borraccia (2). (fig. 2)

2 Ruotate il coperchio per versare in senso antiorario (1) e sollevatelo per rimuoverlo dalla borraccia (2) (fig. 3).

3 Versate 500 ml di acqua appena bollita nella borraccia. (fig. 4)

Nota: non riempite troppo la borraccia per evitare schizzi di acqua calda.

4 Posizionate il coperchio per versare di nuovo sopra la borraccia (1) e ruotatelo in senso orario per fissarlo (2). (fig. 5)

Nota: assicuratevi che il coperchio sia fissato e chiuso correttamente.

5 Posizionate di nuovo il bicchiere sopra la borraccia (1) e ruotatelo in senso orario per fissarlo (2) (fig. 6).

Lo scaldabiberon termico è ora pronto per essere usato.

Riscaldamento di un biberon o di un contenitore

1 Ruotate il bicchiere in senso antiorario (1) e sollevatelo dalla borraccia (2) (fig. 2).

2 Posizionate un biberon o un contenitore nel bicchiere (fig. 7).

3 Ruotate la borraccia in senso antiorario (1) e sollevatela per rimuoverla dal coperchio protettivo (2) (fig. 8).

4 Per aprire il coperchio, premete fermamente sul pulsante di apertura nel centro del coperchio (fig. 9).

5 Versate l'acqua calda nel bicchiere (fig. 10).

Nota: assicuratevi sempre che il livello dell'acqua rimanga sotto il collo del biberon o del contenitore. Non superate l'indicazione MAX sul bicchiere.

6 Posizionate il coperchio sul bicchiere (1) e ruotatelo in senso orario per fissarlo (2). Questo consente di scaldare in modo veloce e comodo bevande o alimenti (fig. 11).

7 Per chiudere il coperchio, premete l'anello di chiusura (fig. 12).

Consiglio: consultate la guida di riferimento per il riscaldamento per indicazioni sui tempi di riscaldamento (vedere il capitolo "Guida di riferimento per il riscaldamento").

8 Rimuovete attentamente il biberon o il contenitore dal bicchiere e controllate la temperatura della bevande o degli alimenti.

Nota: controllate la temperatura della bevanda o degli alimenti prima di darli al vostro bambino. Se pensate che la temperatura sia troppo bassa, rimettete il biberon o il contenitore nel bicchiere e farlo scaldare per qualche altro secondo.

Guida di riferimento per il riscaldamento (fig. 13)

La guida di riferimento per il riscaldamento (fig. 13) fornisce indicazioni sul tempo necessario per riscaldare il latte nello scaldabiberon termico.
La guida di riferimento per il riscaldamento si basa sui biberon Philips AVENT in plastica, i biberon Philips AVENT in vetro e i contenitori Philips AVENT, riempiti con latte lasciato fuori dal frigorifero (5 °C) o a temperatura ambiente (20 °C), immersi in acqua calda conservata nel thermos per 4 ore (all'incirca tra 80 °C e 90 °C).
I tempi effettivi di riscaldamento potrebbero variare in base ai fattori seguenti:
- La quantità di alimenti o bevande nel biberon o nel contenitore.
- La temperatura iniziale degli alimenti o della bevanda prima di riscaldarli.
- La temperatura dell'acqua della borraccia.
- Il materiale e la forma del biberon o del contenitore.
- Se riscaldate alimenti oppure bevande. Il riscaldamento di alimenti con lo scaldabiberon funziona allo stesso modo del riscaldamento delle bevande, ma impiega qualche minuto in più. Mescolate il cibo e controllatene la temperatura per assicurarvi che non sia troppo calda per il bambino.

1

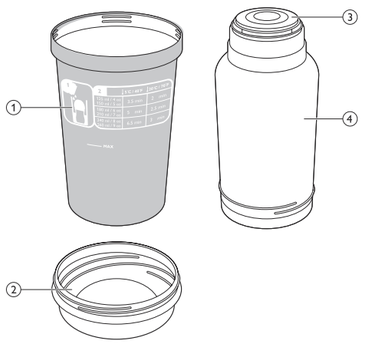

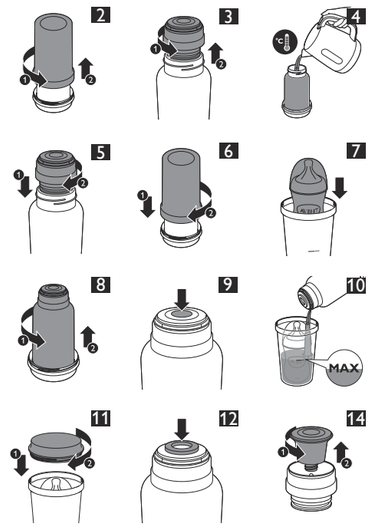

13

	5°C / 40°F	20°C / 70°F
125 ml / 4 oz 150 ml / 5 oz	3.5 min	2 min
180 ml / 6 oz 210 ml / 7 oz	5 min	2.5 min
240 ml / 8 oz 260 ml / 9 oz	6.5 min	3 min
290ml / 10oz 330ml / 11oz	9 min	4.5 min

- 5°C / 40°F:
  EN: Out-of-fridge temperature, EL: Θερμοκρασία μετά την αφαίρεση από το ψυγείο, ES: Temperatura del frigorífico, IT: Temperatura fuori dal frigo, KZ: Тоңазытқыш сыртындағы температура, PT: Temperatura quando no frigorífico, RU: Температура охлажденной жидкости
- 20°C / 70°F
  EN: Room temperature, EL: Θερμοκρασία δωματίου, ES: Temperatura ambiente, IT: Temperatura ambiente, KZ: Бөлме температурасы, PT: Temperatura ambiente, RU: Комнатная температура