INSTALACE. Způsob instalace modulu LEDDY TUBE ve víku a lampě DECOLIGHT znázorňují obr.1 a 2.

DEMONTÁŽ A LIKVIDACE. Opotřebované elektrické a elektronické zařízení nelze vyhazovat do komunálního odpadu. Třídění a řádné zneškodňování tohoto typu odpadů přispívá k ochraně životního prostředí. Uživatel je povinen předat použité zařízení do specializované sběrny, kde bude přijato zdarma. Informace o těchto sběrnách získáte na místním obecním úřadě nebo ve sběrně surovin.

ZÁRUČNÍ PODMÍNKY. Výrobce poskytuje záruku na dobu 24 měsíců ode dne zakoupení. Záruka zahrnuje výhradně poškození vzniklá vinou výrobce, tj. materiálové nebo montážní vady, nevztahuje se na poškození vzniklá vinou uživatele v důsledku nesprávného používání v rozporu s určením zařízení. Upozornění. Jakékoliv přestavby nebo demontáž zařízení mimo běžné používání a údržbu mají za následek ztrátu záruky!
V případě zjištění chybné funkce zařízení zašlete spolu s vyplněným záručním listem na adresu prodejce nebo výrobce. Podmínkou pro uznání záruky je shoda data výroby uvedeného na výrobku s datem uvedeným na záručním listu. Tyto podmínky nevylučují, neomezují ani nepodmiňují oprávnění kupujícího v případě rozdílnosti mezi zbožím a smlouvou.

GR ΟΔΗΓΙΕΣ

ΠΡΟΟΡΙΣΜΟΣ. Εναλλασσόμενη ενότητα φωτισμούLEDDY TUBE είναι σχεδιασμένο για τοποθέτηση σε επιλεγμένα φωτιστικά και καλύπτει τοενυδρείο(φωτάκια DECOLIGHT 9 W / 11 W, φωτάκια DECOLIGHT DUO, καλύμματα ECONOLINE 40, 50 και 60, HEX BOX 60, AQUA4KIDS, AQUA4HOME, AQUA4START, SHRIMP SET). Αποτελείται από ενεργειακό αποδοτικό LEDμε τη δύναμη 3 W / 6 W με αυξημένη εκπομπή φωτός μόνιμα σε κατόχου και άνετο, εξοπλισμένο με διακόπτη καλώδιο σύνδεσης 1,5 μ. Η ζωή της μονάδας εκτύνεται μέχρι 50 χιλιάδες ώρες εργασίας. Είναι ένα προϊόν αντικατάστασης των ενοτήτων AQUAEL ECOLIGHT 9 W / 11 W.

ΟΡΟΙ ΑΣΦΑΛΟΥΣ ΧΡΗΣΗΣ. Ο εξοπλισμός που αγοράσατε σχεδιάστηκε σύμφωνα με τα τρέχοντα πρότυπα ασφαλείας που ισχύουν στο έδαφος της Ευρωπαϊκής Ένωσης. Για την μακροπρόθεσμη και ασφαλή του λειτουργία παρακαλούμε να διαβάσετε τους παρακάτω όρους ασφαλείας:
1. Ο εξοπλισμός είναι κατάλληλος για χρήση μόνο σε κλειστούς χώρους και αποκλειστικά σύμφωνα με τον προορισμό του.
2. Ο εξοπλισμός μπορεί να τροφοδοτείται αποκλειστικά και μόνο από ηλεκτρικό ρεύμα ονομαστικής τάσης που αναγράφεται πάνω στον εξοπλισμό.
3. Δεν πρέπει να χρησιμοποιείται ο εξοπλισμός που έχει πάθει ζημιά, ούτε αυτός που το καλώδιο σύνδεσής του έχει καταστραφεί. Η κατάσταση του καλωδίου συνδεσιμότητας θα πρέπει να ελεγχθεί πριν από την κάθε ενεργοποίηση. Το καλώδιο συνδεσιμότητας δεν πρέπει να επιδιορθώνεται, να αλλάζεται ούτε να τοποθετείται σε άλλα πρόσθετα εξαρτήματα. Σε περίπτωση που το καλώδιο πάθει βλάβη πρέπει να αντικαταστήσετε όλο τον εξοπλισμό.
4. Πριν να βάλετε το χέρι στο νερό πρέπει πάντα να βγάζετε από το ρεύμα όλα τα μηχανήματα που βρίσκονται στο δοχείο.
5. Ο εξοπλισμός αυτός μπορεί να χρησιμοποιηθεί από τα παιδιά τουλάχιστον 8 ετών και τα άτομα με μειωμένη σωματικές και ψυχικές ικανότητες και από τα άτομα με έλλειψη εμπειρίας και γνώσης, αν θα εξασφαλιστεί επίβλεψη ή οδηγίες σχετικά με τη χρήση του εξοπλισμού με ασφαλή τρόπο και να κατανοούν τους σχετικούς κινδύνους. Τα παιδιά δεν πρέπει να παίζουν με τον εξοπλισμό. Δεν θα πρέπει να πραγματοποιείται καθαρισμός και η συντήρηση του εξοπλισμού από τα παιδιά χωρίς επίβλεψη.

ΕΓΚΑΤΑΣΤΑΣΗ. Ο τρόπος εγκατάστασης της μονάδας LEDDYTUBE στο κάλυμμα και με το φωτάκι DECOLIGHT απεικονίζουν στα σχήματα 1 και 2.

ΑΠΟΠΟΊΗΣΗ ΚΑΙ ΑΠΌΡΡΙΨΗ. Τα απόβλητα ηλεκτρικού και ηλεκτρονικού εξοπλισμού δεν πρέπει να απορρίπτονται στα σκουπίδια. Επιλογή και κατάλληλη απόρριψη των αποβλήτων αυτών συμβάλλει στην προστασία του περιβάλλοντος. Ο χρήστης είναι υπεύθυνος για την παροχή εξοπλισμού που χρησιμοποιείται για να ορίσει τα σημεία συλλογής, όπου θα γίνονται δεκτές χωρίς χρέωση. Οι πληροφορίες σχετικά με αυτό το προϊόν, επικοινωνήστε με τις τοπικές αρχές ή το σημείο της αγοράς.

ΕΓΓΥΗΣΗ. Παρέχουμε εγγύηση για χρονικό διάστημα 24 μηνών από την ημερομηνία αγοράς. Αυτή η εγγύηση ισχύει στην Ευρωπαϊκή Ένωση. Η εγγύηση καλύπτει μόνο τις ζημίες που προκλήθηκαν από υπαιτιότητα του κατασκευαστή, που είναι ελαττωματικό σε υλικά ή συναρμολόγησης λάθη, και δεν καλύπτει ζημιές που προκλήθηκαν από το χρήστη, ως αποτέλεσμα της ακατάλληλης χρήσης της συσκευής ή το χρησιμοποιούν για άλλους σκοπούς εκτός από την προβλεπόμενη χρήση του. Παρακαλούμε σημειώστε ότι οποιαδήποτε προσπάθεια να επαναλάβει ή αφαίρεση του υλικού πέρα από το πεδίο εφαρμογής της κανονικής χρήσης και συντήρησης θα ακυρώσει την εγγύηση!
Σε περίπτωση βλάβης πρέπει να αποστέλλονται μαζί με τη συμπληρωμένη κάρτα εγγύησης στη διεύθυνση του πωλητή ή του κατασκευαστή. Για να αναγνωρίσει μια εγγύηση από την ημερομηνία παραγωγής συμβατότητας που αναγράφεται στο προϊόν με την ημερομηνία που αναγράφεται στην κάρτα εγγύησης. Αυτοί οι όροι και οι προϋποθέσεις δεν αποκλείουν, περιορίζουν ή να αναστείλουν τα δικαιώματα του αγοραστή στο πλαίσιο της μη συμμόρφωσης. Η εγγύηση περιορίζεται στην επισκευή ή την αντικατάσταση της μονάδας αυτής καθαυτής. Δεν περιλαμβάνει τις επιπτώσεις της απώλειας ή ζημίας σε οποιαδήποτε άλλα αντικείμενα.

HR INSTRUKCIJA RUKOVANJA

NAMJENA. Zamenljiv modul za osvetljenje LEDDY TUBE namjenjen za instalaciju u izabranim lampama i poklopcima akvarijuma (lampe DECOLIGHT 9 W / 11 W, lampe DECOLIGHT DUO, poklopci ECONOLINE 40, 50 i 60, HEX BOX 60, AQUA4KIDS, AQUA4HOME, AQUA4START, SHRIMP SET). Sastoji se od enegijsko u inkovitih dioda LED sa snagom 3 W / 6 W s pove anom emisijom svjetla trajno spojenom s ku ištem i lakim za rukovanje kablom s prekida em dužine 1,5 m. Život modul iznosi do 50 tis. satova rada. To proizvod, koji se može zamjeniti modulima AQUAEL ECOLIGHT 9 W / 11 W.

UVIJETI BEZBJEDNOG KORIŠTENJA. Kupljeni od Vas uređaj je urađen suglasno aktuelnim sigurnosnim normama, koji obavezuju u cijeloj Europskoj Uniji. Da bi ga koristili dugo i bezbjedno molimo se ipoznati s niže navedenim uslovima bezbjednosti:
1. Uređaj je prilagođen za korištenje samo u zatvorenim prostorijama i isključivo suglasno namjeni.
2. Uređaj može biti napajan isključivo s električke mreže s naponom navedenim na uređaju.
3. Ne smije se koristiti oštećeni uređaj, niti uređaj s oštećenim priključnim kablom. Stanje priključnog kabla trebate provijeriti prije svakog uključenja. Priključni kabl se ne smije popravljati, mjenjati niti montirati na drugim dodatnim elementima. U slučaju oštećenja kabla treba zamjeniti cijeli uređaj.
4. Prije stavljenja ruke u vodu uvijek isklju ite elektri ko napajanje od svih uređaja, koji se nalaze u akvarijumu.
5. Ova oprema se može koristiti od strane djece najmanje na 8 godina starosti i od strane osobama sa smanjenim fizičkim, mentalnim mogućnostimai ljudi s nedostatkom iskustva i znanja opreme, ako će se osigurati nadzor ili uputila u korištenje opreme na siguran način i s razumjevanjem povezanim tim rizikom. Djeca ne se bi trebalo igrati opremom. Djeca bez nadzora ne bi trebali obavljati čišćenje i održavanje opreme.

INSTALIRANJE. Na in instalacije modula LEDDY TUBE u poklopcu i lampi DECOLIGHT.

DEMONTAŽA I UNIŠTAVANJE. Potrošenu elektroopremu i računarnu opremu ne smije se bacati u smeće. Prebrana i i ispravna utilizacija takvih otpada pridonosi zaštiti okoliša. Korisnik je odgovoran za dostavu potrošene opreme u mjesto skupljana otpada, gdje oprema će biti primljena besplatno. Informaciju o o takvim mjestima se može naći kod nadležnih lokalnih vlasti ili na prodajnim mjestima.

UVIJETI JAMSTVA. Proizvođač daje 24 mjesečni period jamstva, računajući od datuma kupovine. Jamstvo važi na području cijele Europske unije. Jamstvo obuhvaća mane, koje sus e pojavile grješkom proizvođača tj. mane materijala ili montaže, ne obuhvaća kvarove nastale grješkom korisnika ili zbog neadležnog rukovanja uređajem ili korišćenjem ne odgovarajućim namjeni. Opaska: bilokoji pokušaji prerađivanja ili demontaže opreme, koje prevazilaze okvir normalnog korišćenja i održavanja uređaja, prouzrokuju zagubu jamstva!
U slučaju konstatacije neispravnog rada uređaja treba ga poslati zajedno s popunjenom jamstvenim listom prodavcu ili proizvođaču. Uvijet priznanja jamstva jeste suglasnost datuma proizvodnje upisanog na proizvodu s datumom s jamstvenog lista. Ovi uvijeti ne isključuju, ne ograničavaju niti ne suspenduju prava potrošača, koja proizilaze s nesuglasnosti robe s ugovorom. Jamstvo je ograničeno samo do opravke ili zamjene samog uređaja. Ne obuhvaća gubitka ili šteta nastali na drugim objektima.

HU HASZNÁLATI ÚTMUTATÓ

RENDELTETÉS. A LEDDY TUBE egy kicserélhető világítási modul, rendeltetése szerint erre alkalmas lámpákban és akvárium fedelekben (DECOLIGHT 9 W / 11 W lámpa, DECOLIGHT DUO lámpa, az ECONOLINE 40, 50 és 60, HEX BOX 60, AQUA4KIDS, AQUA4HOME, AQUA4START, SHRIMP SET fedelek) való beszerelésre szolgál. 3 W / 6 W erősségű energiatakarékos, fokozottan fénykibocsátó LED diódákból áll, tartósan integrálva a foglalatával és egy kényelmes, kapcsolóval ellátott csatlakozó vezetékkel, melynek hosszúsága 1,5 m. A modul élettartama eléri az 50 ezer munkaórát is. Ezzel a termékkel kicserélhetők a régebbi AQUAEL ECOLIGHT 9 W / 11 W modulok.

A BIZTONSÁGOS HASZNÁLAT FELTÉTELEI. Az Ön által megvásárolt berendezés az Európai Unió területén jelenleg érvényes biztonsági szabványok követelményeinek megfelelően készült. A tartós és biztonságos használata érdekében kérjük, ismerkedjen meg az alábbi biztonsági feltételekkel:
1. A berendezés csupán zárt helyiségekben és kizárólag a rendeltetésének megfelelő célokra használható.
2. A berendezés csak a rajta feltüntetett névleges feszültségű elektromos hálózatról üzemeltethető.
3. Meghibásodott berendezést, vagy olyant, amelynek a csatlakozó vezetéke megsérült, használni nem szabad. Minden üzembehelyezés előtt kérjük ellenőrizze a csatlakozó vezeték állapotát. A csatlakozó vezetéket sem javítani, sem kicserélni nem szabad, és rá semmilyen pótlólagos szerelvényt sem szabad felszerelni. A vezeték megsérülése esetén az egész berendezés kicserélendő.
4. Mielőtt kezével a vízbe nyúlna, kérjük válassza le az akváriumban levő minden berendezést a villamos hálózatról.
5. Ezt a berendezést a legalább 8. életévüket betöltött gyermekek vagy testi, szellemi lehetőségeikben korlátozott személyek, vagy tapasztalatlan és a berendezést nem ismerő személyek csak akkor használhatják, ha biztosítva van a felügyeletük, vagy a berendezés biztonságos használatára vonatkozó tájékoztatás, melynek során megértették a vele kapcsolatos veszélyeket. A gyermekeknek a berendezéssel nem szabad játszaniuk. A berendezés tisztítását és karbantartását gyermekek nem végezhetik felügyelet nélkül.

ÜZEMBEHELYEZÉS. A LEDDY TUBE modulnak a fedélbe és a DECOLIGHT lámpába való beszerelési módját illusztrálja az 1. és a 2. ábra.

KISELEJTEZÉS ÉS ÚJRAHASZNOSÍTÁS. Az elhasználódott elektromos és elektronikus készülékeket a háztartási szemétbe nem szabad kidobni. Az ilyen típusú hulladékok elkülönített gyűjtése és helyes újrahasznosítása hozzájárul a természetes környezet értékeinek védelméhez. A felhasználó felel az elhasznált készüléknek egy speciális gyűjtőhelyre való elviteléért, ahol azt térítésmentesen átveszik. Az ilyen gyűjtőhelyről információ nyerhető a helyi önkormányzati szerveknél vagy az eladás helyén.

GARANCIAFELTÉTELEK. A gyártó a vásárlástól számított 24 hónapos garanciát biztosít. A garancia kiterjed a gyártó hibájából felmerülő meghibásodásokra, azaz a szerelési és anyaghibákra, de nem vonatkozik a felhasználó hibájából keletkezett, a nem megfelelő kezelésből vagy a berendezésnek a rendeltetésétől eltérő más használatából keletkezett meghibásodásokra.
Figyelem: a berendezésen bármilyen változtatás vagy a szétszerelés megkísérlése nem minősül normális használatnak vagy karbantartásnak, és az ilyenek a garancia elvesztését okozzák!
Ha a berendezés működésének helytelenségét észleli, kérjük küldje el a berendezést – az eladó által kitöltött garancialevéllel együtt – a gyártó vagy az eladó címére. A garancia elismerésének feltétele a terméken feltüntetett és a garancialevélre beírt gyártási idők azonossága. Olyan esetben, ha az áru nem felel meg a szerződésnek, a jelen feltételek nem zárják ki, nem korlátozzák és nem függesztik fel a Vevő e tényből adódó jogait.

NL GEBRUIKSAANWIJZING

DOEL. Het verwisselbare verlichtingmodule LEDDY TUBE is bestemd voor de installatie in geselecteerde lampen en deksels voor aquaria (led DECOLIGHT 9 W / 11 W, led DECOLICHT DUO, deksels ECONOLINE 40, 50 en 60, HEX BOX 60, AQUA4KIDS, AQUA4HOME, AQUA4START, SHRIMP SET). De module bestaat uit de energiesparende led van 3 W / 6 W met een verhoogde lichtemissie, die vast met de lamphouder geïntegreerd is, en een 1,5 m lang comfortabel snoer met een schakelaar. Technische levensduur van de module bedraagt ongeveer 50 duizend werkuren. Het is vervangend product van modulen AQUAEL ECOLIGHT 9 W / 11 W.

GEBRUIKSVOORSCHRIFTEN. Het door u gekochte toestel werd volgens de in de Europese Unie geldende veiligheidsnormen vervaardigd. Om van langdurig en veilig gebruik van dit toestel te genieten gelieve volgende veiligheidsvoorwaarden waar te nemen:
1. Het toestel is geschikt voor gebruik enkel in gesloten ruimten en enkel conform zijn bestemming.
2. Het toestel mag aangesloten worden enkel aan elektrisch net met stroomspanning zoals op het toestel aangeduid.
3. Het toestel niet gebruiken indien het beschadigd is of indien het snoer beschadigd is. De staat van het snoer dient voor elke ingebruikstelling gecontroleerd worden. Het snoer mag niet hersteld of vervangen worden en niet aan andere bijkomende elementen aangesloten worden. In geval van snoerbeschadiging dient het hele toestel vervangen worden.
4. Voordat u de hand in het water steekt, schakel altijd alle toestellen van de elektrische voeding uit die zich in het water bevinden.
5. Dit apparaat mag onder toezicht worden gebruikt door kinderen van minimaal 8 jaar, door personen met een fysieke of mentale beperking en door personen die hier geen kennis of ervaring mee hebben of nadat er duidelijke instructies zijn verleend inzake een veilig gebruik met betrekking tot de bijbehorende risico's. Kinderen dienen niet te spelen met het apparaat. Reiniging en onderhoud van dit apparaat dienen niet zonder toezicht door kinderen te worden uitgevoerd.

INSTALLATIE. Wijze van installatie van de module LEDDY TUBE in het deksel en in de led DECOLIGHT wordt in de afbeeldingen 1 en 2 weergegeven.

DEMONTAGE EN VERWIJDERING. Gooi gebruikte elektronische en elektrische apparatuur niet in de vuilnisbak. Sorteren en het juist verwerken van dit soort afval zorgt ervoor dat het milieu beschermd wordt. De gebruiker is ervoor aansprakelijk om de gebruikte apparatuur af te leveren bij een hiervoor gespecialiseerd verzamelpunt, waar deze gratis in ontvangst wordt genomen. Informatie over deze punten is verkrijgbaar bij de lokale autoriteiten of het verkoopspunt.

GARANTIEVOORWAARDEN. De producent geeft 24 maanden garantie vanaf de datum van aankoop. De garantie geldt binnen de Europese Unie. De garantie dekt uitsluitend beschadigingen die ontstaan zijn door schuld van de producent, d.w.z. materiaaldefecten of montagefouten. Deze omvat geen beschadigingen die ontstaan zijn door schuld van de gebruiker als gevolg van onjuiste behandeling van het apparaat of gebruik in strijd met het doel ervan. Let op: alle pogingen tot bewerking of demontage van het apparaat die niet onder normaal gebruik en onderhoud vallen, zorgt voor verlies van de garantie!
Wanneer u constateert dat het apparaat niet goed werkt, dient u het met het ingevulde garantiebewijs naar het adres van de verkoper of producent te sturen. Voorwaarde voor erkenning van de garantie is het overeenkomen van de productiedatum op het product met de datum op het garantiebewijs. De rechten van de koper die voortvloeien uit discrepantie van het product met de overeenkomst worden niet uitgesloten, beperkt of opgeschort door deze voorwaarden. De garantie beperkt zich uitsluitend tot de reparatie of vervanging van het apparaat zelf. Zij dekt de gevolgen van verlies of vernieling van wat voor andere objecten dan ook niet.

PT MANUAL DE INSTRUÇÕES

DESTINAÇÃO. O módulo trocável de iluminação LEDDY TUBE é destinado à instalação em lâmpadas escolhidas e tampas de aquários (lâmpadas DECOLIGHT 9 W / 11 W, lâmpadas DECOLIGHT DUO, tampas ECONOLINE 40, 50 e 60, HEX BOX 60, AQUA4KIDS, AQUA4HOME, AQUA4START, SHRIMP SET). Ela é composta por um diodo LED de poupança de energia com potência 3 W / 6 W com emissão de luz aumentada, integrada firmemente com o suporte e um fio de conexão cómodo, de 1,5 m de comprimento, munido de um interruptor. A vida do módulo ascende a 50 mil horas de trabalho. Constitui um produto intercambiável com módulos AQUAEL ECOLIGHT 9 W / 11 W.

CONDIÇÕES DE USO SEGURO. O aparelho que acabam de comprar foi elaborado de harmonia com as atuais normas de seguraça vigentes no território da União Europeia. Para assegurar seu uso durável e seguro, por favor leiam as condições de uso seguro a seguir:
1. O aparelho foi adaptado para uso unicamente em locais fechados e unicamente de acordo com a sua destinação.
2. O aparelho pode ser alimentado unicamente através da rede elétrica com voltagem nominal indicada no aparelho.
3. Não se deve usar o aparelho danificado, nem com o cabo de alimentação danificado. O estado do cabo de alimentação deverá ser verificado antes de cada posta em marcha. Não se pode reparar, trocar o cabo de alimentação nem instalar nele elementos adicionais. Caso o cabo de alimentação for danificado, é necessário substituir todo o aparelho.
4. Antes de introduzir a mão na água, é sempre necessário desligar da rede todos os aparelhos que se encontram no recipiente.
5. O presente aparelho pode ser usado por crianças de pelo menos 8 anos de idade e por pessoas com capacidades físicas, mentais reduzidas e por pessoas sem experiência ou conhecimento do aparelho só no caso quando for assegurada a supervisão ou instrução relativas ao uso do aparelho de forma segura, e compreendidos os perigos relacionados com esse uso. As crianças não devem brincar com o aparelho. A limpeza do aparelho e a sua conservação não deveriam ser feitas por crianças sem supervisão.

INSTALAÇÃO. O modo de instalação do módulo LEDDY TUBE na tampa e na lâmpada DECOLIGHT foi ilustrado nos desenhos 1 e 2.

DESMONTAGEM E CASSAÇÃO. O equipamento elétrico e eletrónico usado não deve ser deitado fora no lixo. O selecionamento e a utilização regrada desse tipo de lixo contribui para a proteção do meio ambiente. O usuário é responsável pelo fornecimento do equipamento usado para um ecoponto de coleta especializado, onde ele será aceite gratuitamente. É possível obter informações sobre tal ecoponto junto a autoridades locais ou no local de compra.

CONDIÇÕES DE GARANTIA. O produtor outorga uma garantia pelo período de 24 meses a contar desde a data da compra. A garantia é vigente no território da União Europeia. A garantia abrange unicamente danos ocorridos por culpa do produtor, ou seja defeitos nos materiais ou falhas de montagem, e não abrange danos ocorridos por culpa do usuário, por motivo do mau manejo do equipamento ou do seu uso para fins incompatíveis com sua finalidade. Nota: quaisquer tentativas de adaptação ou desmontagem do equipamento que excedam o seu uso e conservação normais ocasionam a perda da garantia.
Caso se verifique o funcionamento irregular do equipamento, é necessário enviá-lo junto com a ficha de garantia preenchida para o endereço do vendedor ou do produtor. Será condição do reconhecimento da garantia a compatibilidade da data de produção gravada no produto com a data inscrita na ficha de garantia. As presentes condições não excluem, não limitam nem suspendem os direitos do comprador que resultam da incompatibilidade da mercadoria com o contrato. A garantia será limitada exclusivamente à reparação ou substituição do próprio aparelho. Não abrange efeitos da perda ou da danificação de quaisquer outros objetos.

RO INSTRUCŢIUNI DE UTILIZARE

DESTINAŢIE. Modulul de iluminareinterschimbabilLEDDY TUBE esteproiectatpentruinstalareaînlămpileselectateşiacoperăacvariu(lampki DECOLIGHT 9 W / 11 W, lămpi DECOLIGHT DUO, abajururi ECONOLINE 40, 50 i 60, HEX BOX 60, AQUA4KIDS, AQUA4HOME, AQUA4START, SHRIMP SET). Se compune din diodeleeficiente energetic LED cu putrerea de 3 W / 6 W cu creştereaemisiei de luminaintegrată permanent însuportşiconfortabile, dotate cu un întrerupător de cablu de 1,5 m vieţiimodul de conectareeste de până la 50 de mii de ore de funcţionare. Esteunprodusînlocuibilcumodulele AQUAEL ECOLIGHT 9 W / 11 W.

CONDIŢII DE FOLOSIRE ÎN SIGURANŢĂ. Dispozitivulachiziţionat de cătreDvs. a fostefectuatînconformitate cu standardeleactuale de siguranţăînvigoareînUniuneaEuropeană. Pentrufuncţionareaacestuiaîncondiţii de siguranţăşi de lungădurată, vărugămsăcitiţiurmătoarelecondiţii de siguranţă:
1. Aparatulestepotrivitpentruutilizarenumaiînspaţiiînchise, şinumaiînscopulprevăzut.
2. Dispozitivulpoate fi alimentatexclusiv de reţeaua de electricitate cu tensiuneanominalăspecificatăpedispozitiv.
3. Nu utilizaţi un dispozitivdeteriorat, sau cu un cablu defect. Cablul de alimentaretrebuiesă fie verificatînainte de fiecarepornire. Cablul nu trebuiereparat, înlocuitsauinstalatpeelaltecomponente. Încaz de avarie a cablului de alimentaretrebuiesă fie înlocuită cu toatăunitatea.
4. Înainte de a punemâinileînapărtrebuisădeconectaţi de fiecaredatăalimentarea cu energieelectrică a toturordispozitivelor situate înrezervor.
5. Acest echipament poate fi utilizat de către copii în vârstă de cel puţin 8 ani şi de către persoanele cu mobilitate redusă fizică, psihică şi cu lipsa de experienţă şi cunoştinţe, dacă va fi asigurată supravegherea sau instructajul cu privire la utilizarea echipamentului în condiţii de siguranţă şi înţeleseriscurile asociate . Copiii nu ar trebui să se joace cu aparatul. Nu ar trebui să fie efectuată curăţarea şi întreţinerea echipamentelor de către copii fără supraveghere.

INSTALARE. Modul de instalare a modululuiLeddy TUBE încapaculşi]n lampa DECOLIGHT esteilustratînschiţa 1 i 2.

DEMONTARE ŞI CASARE. Deşeurile de echipamente electrice şi electronice nu trebuie aruncate în coşul de gunoi. Selectarea şi eliminarea corespunzătoare a acestor deşeuri contribuie la protecţia mediului. Utilizatorul este responsabil pentru furnizarea de echipamente utilizate la punctele de colectare desemnate, unde vor fi acceptate gratuit. Informaţiile de pe acest articol, vă rugăm să contactaţi autorităţile locale sau de la punctul de achiziţionare.

CONDIŢII DE GARANŢIE. Oferim o garanţie pentru o perioadă de 24 luni de la data achiziţionării. Această garanţie se aplică în Uniunea Europeană. Garanţia acoperă numai daunele cauzate de vina producătorului, care este defect în erori materiale sau de asamblare, şi nu acoperă daunele cauzate de utilizator, ca urmare a manipulării necorespunzătoare a dispozitivului sau folosi pentru alte scopuri decât utilizarea prevăzută. ATENŢIE: orice încercare de modificare sau îndepărtarea a aparatului dincolo de sfera de utilizare normală şi întreţinere duce la pierderea garanţiei!
În caz de defecţiuni trebuie să fie trimise, împreună cu certificatul de garanţie completat la adresa de vânzător sau producător. În scopul de a recunoaşte o garanţie de compatibilitate data de producţie tipărită pe produs cu data înscrisă pe certificatul de garanţie. Aceşti termeni şi condiţii nu exclud, limitează sau suspendă drepturile cumpărătorului care rezultă din neconformitatea mărfii cu contractul. Garanţia este limitată la repararea sau înlocuirea unităţii în sine. Aceasta nu include efectele de pierdere sau deteriorare a altor obiecte.

SE BRUKSANVISNING

SYFTE. Utbytbar belysningsmodul LEDDY TUBE som är avsedd för att installeras i utvalda akvarielampor och akvarielock (lampor DECOLIGHT 9 W / 11 W, lampor DECOLIGHT DUO, lock ECONOLINE 40, 50 och 60, HEX BOX 60, AQUA4KIDS, AQUA4HOME, AQUA4START, SHRIMP SET). Den är uppbyggd av energisparande LED-diod med effekt på 3 W / 6 W och förhöjd ljusemission som är helt integrerad i höljet och en smidig anslutningskabel på 1,5 m utrustad med en strömbrytare. Modulens livslängd uppgår till 50 tusen arbetstimmar. Det är en ersättningsprodukt för moduler AQUAEL ECOLIGHT 9 W / 11 W.

SÄKERHETSFÖRESKRIFTER VID ANVÄNDNING. Den inkopta anordningen har tillverkats enligt gallande EU-sakerhetsstandarder. For lang och saker anvandning var vanlig och las sakerhetsanvisningar nedan:
1. Anordningen ar avsedd for inomhusbruk och far anvandas endast enligt inom avsett anvandningsomrade.
2. Anordningens far anslutas endast till elnatet med samma nominell spanning som anges pa anordningen.
3. Anvand inte anordningen om den ar skadad eller om anslutningskabel ar skadad. Kontrollera anslutningskabeln fore varje anvandning. Det ar forbjudet att laga eller byta ut anslutningskabeln eller montera extra utrustning. I fall kabeln blir trasig ska hela anordningen bytas ut.
4. Innan du sätter handen i vattnet ska alla apparater i tanken alltid kopplas bort från elnätet.
5. Denna apparat kan användas av barn som åtminstone har fyllt 8 år och personer med nedsatt fysisk eller psykisk förmåga samt personer med bristande erfarenhet och kunskap, om det säkerställs tillsyn eller instruktioner om säker användningen samt de medföljande riskerna. Barn bör inte rengöra eller underhålla apparaten utan tillsyn.

INSTALLATION. Hur man installerar modulen LEDDY TUBE i locket samt lampan DECOLIGHT illustreras av bild 1 och 2.

NEDMONTERING OCH KASSERING. Det är förbjudet att kassera använd elektrisk eller elektronisk utrustning i en soptunna. Sortering och korrekt användning av denna typ av avfall leder till bevaring av naturens resurser och undvikande av negativ påverkan på hälsan, som annars kan äventyras av inkorrekt avfallshantering. Användaren är ansvarig för att leverera den använda produkten till en specialiserad samlingspunkt där den kan tas emot gratis. Information om sådan inrättning kan fås från lokala myndigheter, eller genom att kontakta antingen säljaren eller tillverkarens service.

GARANTIVILLKOR. Tillverkaren lämnar garanti i 24 månader räknat från köpdatumet. Garantin täcker defekter som orsakats av fel i tillverkningen, t.ex. defekt material eller felaktigt utförande. Den täcker inte mekaniska eller några andra skador som orsakats av inkorrekt användning eller konstruktionsändringar som utförts av användaren. Vid krav under denna garanti, vänligen skicka in garantisedeln med säljarens stämpel tillsammans med den skadade pumpen till tillverkarens eller distributörens adress. En förutsättning för att garantin ska gälla är att tillverkningsdatumet som är stämplat på pumphuvudet överensstämmer med tillverkningsdatumet på garantisedeln.

SK INŠTRUKCIA OBSLUHY

URČENIE. Vymeniteľný osvetľovací modul LEDDY TUBE je určený pre montáž do vybraných osvetľovacích telies a krytov akvárií (lampy DECOLIGHT 9 W / 11 W, lampy DECOLIGHT DUO, kryty ECONOLINE 40, 50 a 60, HEX BOX 60, AQUA4KIDS, AQUA4HOME, AQUA4START, SHRIMP SET). Jeho súčasťou je energeticky úsporná LED dióda s výkonom 3 W / 6 W so zvýšeným svetelným výkonom natrvalo integrovaná s osvetľovacím telesom a pohodlným pripojovacím káblom s prepínačom a dĺžkou 1,5 m. Životnosť modulu je až 50 tis. hodín práce. Tento výrobok je zameniteľný s modulmi AQUAEL ECOLIGHT 9 W / 11 W.

PODMIENKY BEZPEČNEJ PREVADZKY. Vami zakupene zariadenie bolo vyrobene v sulade s aktualnymi normami bezpečnosti platnymi na uzemi EU. Pre jeho dlhotrvajuce a bezpečne používanie prosime o oboznamenie sa z nižšie uvedenymi podmienkami bezpečnosti:
1. Zariadenie je prisposobene pre používanie iba v uzavretych miestnostiach a vylučne zhodne s určením.
2. Zariadenie može byť napajane vylučne v elektrickej sieti so striedavym napatim udanym na zariadeni.
3. Nesmie sa používať poškodene zariadenie, ani s poškodenym elektrickym kablom. Stav elektrickeho kabla sa musi skontrolovať pred každym zapojenim. Elektricky kabel sa nesmie opravovať, meniť ani sa na ňom nesmu inštalovať ine dodatkove elementy. V pripade poškodenia kabla treba vymeniť cele zariadenie. Maximalna hĺbka ponorenia je udana v technickych udajoch.
4. Pred vloženim ruky do vody je nutne vždy odpojiť všetky zariadenia, nachadzajuce sa v akvariu, od elektrickej siete.
5. Toto zariadenie môžu používať deti vo veku min. 8 rokov a osoby s obmedzenými fyzickými a duševnými schopnosťami ako aj osoby bez skúseností s obsluhou zariadenia v prípade, že bude zabezpečený dohľad alebo zrozumiteľné zaučenie v rozsahu bezpečného prevádzkovania zariadenia a spojených s tým rizík. Deti sa nesmú hrať so zariadením. Deti bez dohľadu nesmú čistiť ani vykonávať údržbu zariadenia.

INŠTALÁCIA. Návod na inštaláciu modulu LEDDY TUBE do krytu a lampy DECOLIGHT je znázornený na obr. 1 a 2.

DEMONTÁŽ A LIKVIDÁCIA. Opotrebované elektrické a elektronické zariadenie sa nesmie vyhadzovať do odpadkov. Selektovanie a správne zúžitkovanie odpadov tohto typu sa pričiňuje na ochranu prírodného prostredia.
Užívateľ je zodpovedný za doručenie opotrebovaného zariadenia do špecializovaného miesta zberu, kde bude zariadenie prijaté bezplatne. Informácie o takomto mieste sú na miestnom úrade, alebo sa môžete informovať v mieste predaja, prípadne v servise výrobcu.

PODMIENKY ZÁRUKY. Výrobca udeľuje záruku na dobu 24 mesiacov, počítajúc odo dňa zakúpenia. Záruka sa vzťahuje na poškodenia vzniklé z viny výrobcu, tzn. vady materiálu alebo montážne chyby. Záruka sa nevzťahuje na poškodenia vzniklé z viny užívateľa z dôvodu nesprávneho zaobchádzania so zariadením alebo používaním zariadenia na účely nezhodné s jeho určením. Pozor: akýkoľvek pokus o úpravy alebo demontáž zariadenia mimo rámec jeho normálneho používania a údržby spôsobuje stratu záruky!
Za účelom opravy treba poslať zariadenie spolu s vyplneným záručným listom predávajúcim na adresu výrobcu alebo distributéra, či predajcu. Podmienkou uznania záruky je zhodnosť dátumu výroby vytlačenom na telese čerpadla s dátumom vytlačeným v záručnom liste. Tieto podmienky nevylučujú, neohraničujú ani neodkladajú práva kupujúceho vyplývajúcich z nezrovnalosti tovaru s dohodou.
Záruka sa obmedzuje výhradne na opravu alebo výmenu samotného zariadenia. Nezahrňuje dôsledky stratenia alebo zničenia akýchkoľvek iných objektov.

GUARANTEE CARD • KARTA GWARANCYJNA • GARANTIESCHEIN • FICHE DE GARANTIE • ГАРАНТИЙНЫЙ ЛИСТ • HOJA DE GARANTÍA • GARANZIA • ГАРАНЦИОННА КАРТА • ZÁRUČNÍ LIST • ΕΓΓΥΗΣΗ • JAMSTVENI LIST • GARANCIALAP • GARANTIEBEWIJS • FICHA DE GARANTIA • GARANŢIE • GARANTIKORT • ZÁRUČNÝ LIST • ГАРАНТІЙНИЙ ТАЛОН

Date of selling • Data sprzedaży • Verkaufsdatum • Date de vente • Дата продажи • Fecha de venta
Data vendita • Дата на продажба • Datum prodeje • Ημερομηνίαπώλησης • Datum prodaje • Eladás dátuma
Verkoopdatum • Data de venda • Data vânzării • Försäljningsdatum • Dátum predaja • Дата продажу

Stamp & signature of seller • Stempel i podpis sprzedawcy • Stempel und Unterschrift des Händlers
Cachet et signature du vendur • Штемпель и подпись продавца • Sello y firma del vendedor
Timbro e firma del venditore • Печат и подпис на продавача • Razítko a podpis prodejce
Σφραγίδα και υπογραφή του πολήτη • Peat i potpis prodavca • Az eladó pecsétje és aláírása
Stempel en handtekening van de verkoper • Carimbo e assinatura do vendedor
Ştampila şi semnătura vânzătorului • Säljares stämpel och namnteckning • Pečiatka a podpis predajcu
Підпис та печатка продавця

CLIENT REMARKS • UWAGI KLIENTA • BEMERKUNGEN DES KUNDEN • REMARQUES DU CLIENT
ЗАМЕЧАНИЯ КЛИЕНТА • COMENTARIOS DEL CLIENTE • COMMENTI DEL CLIENTE
ЗАБЕЛЕЖКИ НА КЛИЕНТА • POZNÁMKY ZÁKAZNÍKA • ΠΑΡΑΤΗΡΗΣΕΙΣ ΠΕΛΑΤΗ • NAPOMENE KLIJENTA
A FELHASZNÁLÓ MEGJEGYZÉSEI • OPMERKING VAN DE KLANT • OBSERVAÇÕES DO CLIENTE
OBSERVAŢIILE CLIENTULUI • KUNDANMÄRKNINGAR • POZNÁMKY ZÁKAZNÍKA • ПРИМІТКИ КЛІЄНТА
Defect description: • Opis usterki: • Beschreibung des Fehlers: • Description du défaut:
Описание неисправности: • Descripción de avería: • Descrizione del guasto: • Описание на повредата:
Popis závady: • Περιγραφή της βλάβης: • Opis mane: • A hiba leírása: • Beschrijving van het defect:
Descrição da falha: • Descrierea defecţiunii: • Felbeskrivning: • Popis poruchy: • Опис браку:

Gwarancja jest udzielana na okres dwóch lat od daty sprzedaży i obowiązuje na terenie Unii Europejskiej.

LEDDY TUBE

3 W   6 W

GB PL DE FR RU ES IT BG CZ GR HR HU NL PT RO SE SK

AQUAEL Sp. z o.o.
PL, 16-400 Suwałki, Dubowo II 35
www.aquael.com, e-mail: service@aquael.com

A / MULTI-8 / 2019-06-10

FIG. 1 • RYS. 1 • ABB. 1 • FIGURE 1 • РИС. 1 • IMAG. 1 • FIGURA 1 • ЧЕРТЕЖ 1 • OBR. 1
ΣΧΗΜ. 1 • CRTEŽ 1 • 1. ÁBRA • AFBEELDING 1. • DES 1. • SCHIȚA 1 • BILD 1 • OBR. Č. 1

I

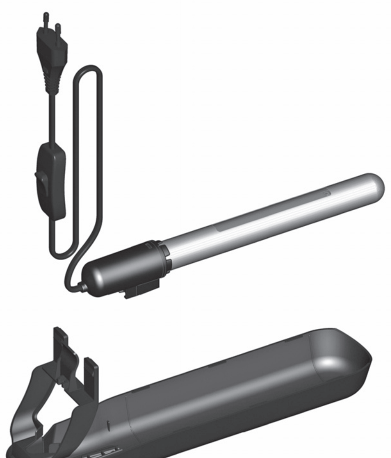

II

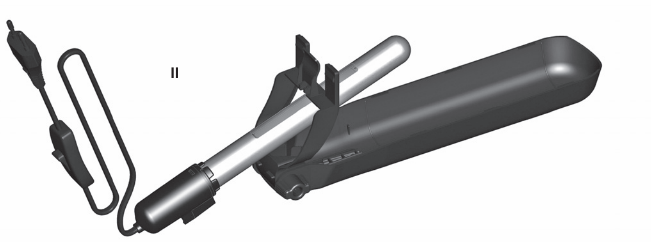

IV

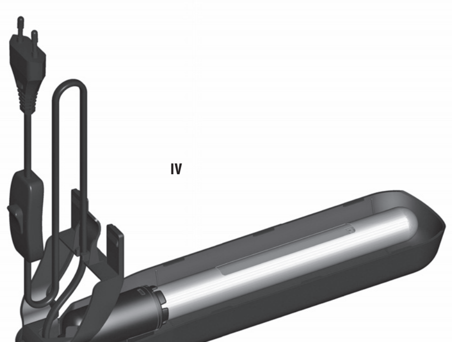

FIG. 2 • RYS. 2 • ABB. 2 • FIGURE 2 • РИС. 2 • IMAG. 2 • FIGURA 2 • ЧЕРТЕЖ 2 • OBR. 2
ΣΧΗΜ. 2 • CRTEŽ 2 • 2. ÁBRA • AFBEELDING 2. • DES 2. • SCHIȚA 2 • BILD 2 • OBR. Č. 2

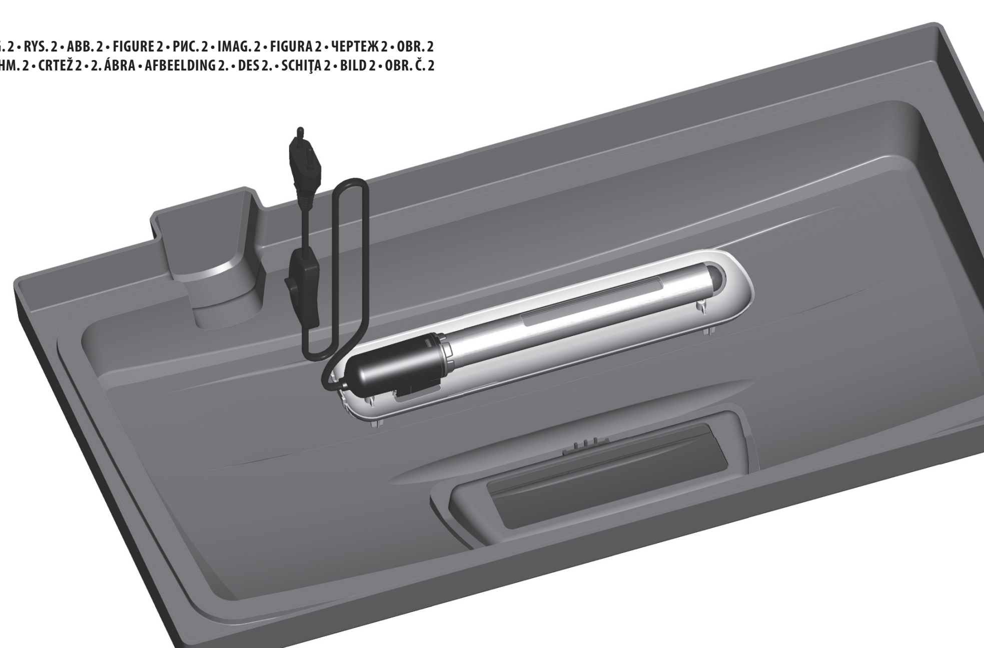

TECHNICAL DATA • DANE TECHNICZNE • TECHNISCHE DATEN • DONNÉES TECHNIQUES
ТЕХНИЧЕСКИЕ ДАННЫЕ • DATOS TÉCNICOS • CARATTERISTICHE TECNICHE • ТЕХНИЧЕСКИ ДАННИ
TECHNICKÉ ÚDAJE • ΤΕΧΝΙΚΑ ΣΤΟΙΧΕΙΑ • TEHNIČKI PODACI • MŰSZAKI ADATOK
TECHNISCHE GEGEVENS • ESPECIFICAÇÕES TÉCNICAS • DATE TEHNICE • TEKNISK DATA
TECHNICKÉ ÚDAJE

LEDDY TUBE		3 W	6 W
Voltage / Frequency • Napięcie / Częstotliwość • Spannung / Frequenz Tension / Fréquence • Напряжение / Частота • Tensión / Frecuencia Tensione / Frequenza • Напрежение / Честота • Napětí / Kmitočet Ισχύ και συχνότητα • Napon / Frekvencija • Feszültség / Frekvencia Spanning / Frequentie • Tensão / Frequência • Tensiune / Frecvenţă Spänning / Frekvens • Napätie / Frekvencia	V B	220-240	220-240
Power consumption • Pobór mocy • Leistungsaufnahme Consommation • Потребляемая мощность • Toma de potencia Consumo • Консумация на мощност • Příkon • Κατανάλωση ρεύματος Potrošnja energije • Teljesítmény felvétel • Stroomverbruik Energia consumida • Consum de putere • Effektuttag • Príkon	W Вт	3	6
Degree of protection of the lighting fitting • Stopnie ochrony oprawy Schutzarten des Leuchtengehäuses • Degrés de protection luminaire Степень защиты плафона • Grados de protección de carcasa Gradi di protezione montatura • Степента на защита на кутия Stupně ochrany objímky • Βαθμοί φωτιστικού προστασίας Stupnjevi zaštite kučišta • A világítótest védelmi foka Graden van houderbescherming • Graus de proteção do suporte Gradul de protecţie a abajurului • Höljets kapslingsklassning Stupne ochrany svietidla		IPX 8	IPX 8
Degree of protection of the connector • Stopnie ochrony łącznika Schutzarten des Schalters • Degrés de protection de commutateur Степень защиты разъема • Grados de protección del interruptor Gradi di protezione dell'interruttore • Степента на защита на конектор Stupně ochrany spoje • Βαθμοί προστασίαςσυνδετήρα Stupnjevi zaštite spoja • A kapcsoló védelmi foka Graden van verbindingbescherming • Graus de proteção do conector Gradul de protecţieconectorului • Strömbrytarens kapslingsklassning Stupne ochrany spínača		IP 20	IP 20
INSTALLATION • MONTAŻ • MONTERIEM • MONTAGE • МОНТАЖ • MONTAGE glass thickness • grubość szkła • Glasdicke • l'épaisseur du verre • толщина стекла • el espesor del vidriom	mm мм	4 ÷ 6	

III

V

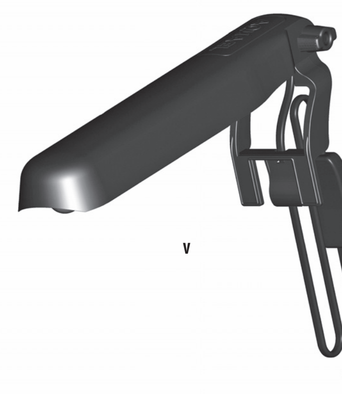

The light source of this luminaire is not replaceable; when the light source reaches its end of life the whole luminaire shall be replaced.

Źródła światła w niniejszej oprawie nie można wymieniać; po zakończeniu jego żywotności należy wymienić całą oprawę.

Leuchte kann nicht ausgetauscht werden. Wenn die Lichtquelle das Ende ihrer Lebensdauer erreicht hat, muss die komplette Leuchte ersetzt werden.

La source lumineuse n'est pas remplaçable, lorsque celle-ci arrive au terme de sa vie utile, l'ensemble du luminaire doit être remplacé.

Источник света данного светильника не заменяется; после истечения срока службы источника света следует заменить весь светильник.

La fuente de luz de esta luminaria no es reemplazable; una vez alcanzado el fin de su vida útil se debe sustituir toda la luminaria.

La sorgente luminosa di questo apparecchio di illuminazione non può essere sostituita; al termine della durata della sorgente luminosa occorrerà sostituire l'intero apparecchio di illuminazione.

GB OPERATING INSTRUCTIONS

PURPOSE. LEDDY TUBE is a removable lighting module designed for installation in compatible lamps and aquarium lids (DECOLIGHT 9 W / 11 W and DECOLIGHT DUO lamps; aquarium lids for ECONOLINE 40, 50 and 60, HEX BOX 60, AQUA4KIDS, AQUA4HOME, AQUA4START, SHRIMP SET). The module consists of a 3 W / 6 W energy-efficient LED with increased light emission, which is permanently integrated into the holder, and a handy 1.5 m long connecting cable with a switch. The module has a service life of up to 50 thousand hours. It is interchangeable with the AQUAEL ECOLIGHT 9 W / 11 W lighting module.

CONDITIONS OF SAFE USAGE. The devide you purchased was manufactured in conformity with all safety standards currently in force on the area of European Union. For long lasting and safe usage please read the safety conditions below:
1. The device is designed for usage only indoors and accordingly to its destination.
2. The device can be powered from a power grid of voltage stated on the device.
3. A device that is damaged or has a damaged power cord must not be used. The condition of the power cord should be checked prior to every start-up of the device. The power cord must not be repaired, replaced or have any additional elements installed. In case of damaging the cord the entire device should be replaced.
4. Prior to placing hand in the water, all of the electric devices present in the tank should be unplugged from power.
5. This device can be operated by children who are at least eight years of age, by persons with reduced physical or mental capabilities or persons with no prior experience with the device only under supervision or following aninstruction on the safe operation of the device to ensure that the person is aware of any associated risks. The device is not a child's toy! Do not let children to clean or perform maintenance on the device without supervision.

INSTALLATION. The installation of the LEDDY TUBE module in DECOLIGHT lamps and in aquarium lids is shown in Figs. 1 and 2.

DISASSEMBLY AND DISPOSAL. It is forbidden to dispose of used electric and electrical equipment in a trash bin. Segregating and proper utilization of this kind of waste leads to conserving the resources of natural environment The user is responsible for delivering the used product to a specialized collection point where it will be accepted free of charge. You can obtain information about such a facility at the local authorities at the product seller.

WARRANTY CONDITIONS. The manufacturer grants a 24 month guarantee beginning on the date of purchase. The guarantee covers defects arising from manufacturer fault i.e. defective materials or assembly errors. It does not cover damage due to user's fault caused by improper handling of the device or using the device for purposes discordant its destination. Attention: any modification or disassembly attempt exceeding normal usage and maintenance cause the guarantee void.
In case of noticing improper operation of the device send it with filled out warranty card to the manufacturer or distributor address. The conformity of the production date stamped on the product and written in the guarantee card is a prerequisite for accepting the guarantee. The following warranty conditions do not exclude, limit or suspend user's rights derived from discrepancy of the merchandise with the agreement. The guarantee is limited to repair or replacement of the unit only and does not cover consequential loss or damage to animate or inanimate objects.

PL INSTRUKCJA OBSŁUGI

PRZEZNACZENIE. Wymienny moduł oświetleniowy LEDDY TUBE przeznaczony jest do instalowania w wybranych lampkach i pokrywach akwariowych (lampki DECOLIGHT 9 W / 11 W, lampki DECOLIGHT DUO, pokrywy ECONOLINE 40, 50 i 60, HEX BOX 60, AQUA4KIDS, AQUA4HOME, AQUA4START, SHRIMP SET). Składa się z energooszczędnej diody LED o mocy 3 W / 6 W o podwyższonej emisji światła trwale zintegrowanej z oprawką i wygodnym, zaopatrzonym w wyłącznik kablem przyłączeniowym od długości 1,5 m. Żywotność modułu wynosi do 50 tys. godzin pracy. Stanowi on produkt zamienny z modułami AQUAEL ECOLIGHT 9 W / 11 W.

WARUNKI BEZPIECZNEGO UŻYTKOWANIA. Zakupione przez Państwa urządzenie zostało wykonane zgodnie z aktualnymi normami bezpieczeństwa obowiązującymi na terenie Unii Europejskiej. Dla jego długotrwałego i bezpiecznego użytkowania prosimy o zapoznanie się z poniższymi warunkami bezpieczeństwa:
1. Urządzenie przystosowane jest do użytkowania tylko w pomieszczeniach zamkniętych i wyłącznie zgodnie z przeznaczeniem.
2. Urządzenie może być zasilane wyłącznie z sieci elektrycznej o napięciu znamionowym podanym na urządzeniu.
3. Nie należy użytkować urządzenia uszkodzonego, ani z uszkodzonym przewodem przyłączeniowym. Stan przewodu przyłączeniowego powinien być sprawdzony przed każdym uruchomieniem. Przewodu przyłączeniowego nie wolno naprawiać, wymieniać ani też instalować na nim innych elementów dodatkowych. W przypadku uszkodzenia przewodu należy wymienić całe urządzenie.
4. Przed włożeniem ręki do wody zawsze należy odłączyć od zasilania elektrycznego wszystkie urządzenia znajdujące się w zbiorniku.
5. Niniejszy sprzęt może być użytkowany przez dzieci w wieku co najmniej 8 lat i przez osoby o obniżonych możliwościach fizycznych, umysłowych i osoby o braku doświadczenia i znajomości sprzętu, jeżeli zapewniony zostanie nadzor lub instruktaż odnośnie do użytkowania sprzętu w bezpieczny sposob i zrozumiałe związane z tym zagrożenia. Dzieci nie powinny bawić się sprzętem. Nie powinno być wykonywane czyszczenie i konserwacja sprzętu przez dzieci bez nadzoru.

INSTALOWANIE. Sposób instalacji modułu LEDDY TUBE w pokrywie oraz lampce DECOLIGHT ilustrują rys. 1 i 2.

DEMONTAŻ I KASACJA. Zużytego sprzętu elektrycznego i elektronicznego nie należy wyrzucać do śmietnika. Selekcjonowanie i prawidłowa utylizacja tego typu odpadów przyczynia się do ochrony środowiska naturalnego. Użytkownik jest odpowiedzialny za dostarczenie zużytego sprzętu do wyspecjalizowanego punktu zbiórki, gdzie będzie on przyjęty bezpłatnie. Informację o takim punkcie można uzyskać u władz lokalnych lub w punkcie zakupu.

WARUNKI GWARANCJI. Producent udziela gwarancji na okres 24 miesięcy licząc od daty zakupu. Gwarancja obowiązuje na terenie Unii Europejskiej. Gwarancja obejmuje wyłącznie uszkodzenia powstałe z winy producenta, tj. wady materiałowe lub błędy montażowe, nie obejmuje natomiast uszkodzeń powstałych z winy użytkownika na skutek niewłaściwego obchodzenia się z urządzeniem lub też wykorzystania go do celów niezgodnych z jego przeznaczeniem. Uwaga: jakiekolwiek próby przeróbek lub demontażu sprzętu wykraczające poza zakres jego normalnego użytkowania i konserwacji powodują utratę gwarancji!
W przypadku stwierdzenia nieprawidłowości działania urządzenia należy przesłać je wraz z wypełniona karta gwarancyjną na adres sprzedawcy lub producenta. Warunkiem uznania gwarancji jest zgodność daty produkcji wytłoczonej na produkcie z datą wypisaną na karcie gwarancyjnej. Niniejsze warunki nie wyłączają, nie ograniczają ani nie zawieszają uprawnień kupującego wynikających z niezgodności towaru z umową. Gwarancja jest ograniczona wyłącznie do naprawy lub wymiany samego urządzenia. Nie obejmuje ona skutków utraty lub zniszczenia jakichkolwiek innych obiektów.

DE DEBEDIENUNGSANLEITUNG

BESTIMMUNG. Das austauschbare Beleuchtungsmodul LEDDY TUBE ist zum Einbau in ausgewählten Leuchten und Aquariumdeckeln (Lampe DECOLIGHT 9 W / 11 W, Lampe DECOLIGHT DUO, Deckel ECONOLINE 40, 50 und 60, HEX BOX 60, AQUA4KIDS, AQUA4HOME, AQUA4START, SHRIMP SET) vorgesehen. Es besteht aus einer sparsamen 3/6-Watt-LED mit erhöhter Lichtabgabe, die fest in der Fassung integriert ist und einem bequemen, mit Schalter versehenen 1,5 m Anschlusskabel. Die Lebensdauer der Moduls beträgt bis zu 50.000 Betriebsstunden. Es handelt sich um ein mit den Modulen AQUAEL ECOLIGHT 9 W / 11 W austauschbares Erzeugnis.

SICHERHEITSVORSCHRIFTEN. Die durch Sie gekaufte Einrichtung ist entsprechend der zur Zeit geltenden Sicherheitsnormen der Europäischen Union hergestellt worden. Zwecks ihrer dauerhaften und sicheren Benutzung dieser Heizer bitten wir Sie, die folgenden Sicherheitsbedingungen unbedingt zu berücksichtigen:
1. Die Einrichtung darf nur in Räumen und ausschließlich gemäß ihrer Bestimmung verwendet werden.
2. Die Einrichtung darf nur zum elektrischen Netz von einer an der Einrichtung angegebenen Nennspannung angeschlossen werden.
3. Bei einer Beschädigung der Einrichtung oder der Anschlußleitung darf sie nicht mehr benutzt werden. Der Zustand der Anschlußleitung soll vor jeder Inbetriebsetzung überprüft werden. Das Anschlußkabel darf weder ausgetauscht oder repariert werden, noch darf ein anderes Element in das Kabel installiert werden. Im Falle einer Leitungsbeschädigung soll die ganze Einrichtung ausgetauscht werden.
4. Die größte Tauchtiefe ist in den technischen Daten angegeben.
5. Diese Vorrichtung ist fur die Bedienung von Kindern unter 8 Jahren nicht geeignet sowie durch Personen mit geschwachten manuellen, geistlichen Vermogen, sowie durch Personen mit mangelnder Erfahrung im Umgang mit dem Gerat, oder ohne Kenntnis dessen Funktion, es sei, die Konservierung des Gerates finden statt unter Aufsicht einer geschulten Person, oder sie selbst vorher hinsichtlich der sicheren Nutzung geschult und uber die moglichen Gefahren durch Schulungspersonal unterrichtet wird. Den Kinder ist es untersagt mit dem Gerat zu spielen. Es darf weder das Reinigen noch Warten des Gerates durch Kinder ohne Aufsicht bzw. Begleitung einer im Umgang mit diesem Gerat geschulten Person ausgefuhrt werden.

INSTALLATION. Die Einbauweise des Moduls LEDDY TUBE im Deckel und der Lampe DECOLIGHT wird in Abb. 1 und 2 gezeigt.

ENTSORGUNG. Kein abgenutztes elektrisches und elektronisches Haushaltsgerät darf zum Hausmüll geworfen werden. Die Selektion und richtige Entsorgung solcher Abfälle trägt zum Schutz der natürlichen Umwelt bei. Der Benutzer ist verantwortlich für die Abgabe des abgenutzten Gerätes bei einer eingerichteten Sammelstelle oder einem Wertstoffsammelhof, wo es kostenlos entgegengenommen wird. Genauere Information über solcher Sammelstelle erhalten Sie bei Ihrer Gemeindeverwaltung oder Ihrem Händler.

GARANTIEBEDINGUNGEN. Der Hersteller leistet Ihnen ab Kaufsdatum eine Garantie für 24 Monate. Die Garantie schließt bloß Schäden ein, die von dem Schuld des Herstellers entstanden sind, das heißt Material- und Montagefehler. Sie erstreckt sich jedoch nicht auf Schäden, die durch Schuld des Benutzers – wie unsachgemäße Behandlung oder Benutzung des Gerätes für Zwecke, die nicht mit seiner Bestimmung übereinstimmen – entstanden sind.
Achtung: Jeglicher Versuch eines Umbaus oder einer Auseinandersetzung der Einrichtung, der den Bereich ihrer normalen Benutzung und Wartung übertritt, bringt den Verlust der Garantie zur Folge!
Bei Feststellung von Störungen im Betrieb der Einrichtung, soll sie, samt mit dem vom Verkäufer ausgefüllten Garantieschein an die Adresse des Verkäufers oder des Herstellers versandt werden. Eine Bedingung zur Anerkennung der Garantierechte ist die Übereinstimmung des auf dem Gerät geprägten Herstellungsdatums mit dem im Garantieschein eingeschriebenen Datum. Beim Fall, wenn die Ware dem Vertrag nicht entspricht, werden die daraus folgenden Rechte des Käufers durch diese Garantiebedingungen weder ausgeschlossen, noch beschränkt oder ausgesetzt. Die Garantie beschränkt sich ausschließlich auf die Reparatur oder Austausch selbst der Einrichtung. Sie erstreckt sich aber nicht auf die Folgen des Verfalls oder der Vernichtung jeglicher anderer Objekte.

FR NOTICE D'EMPLOI

DESTINATION. Module d'éclairage remplaçable LEDDY TUBE est conçu pour installer dans certaines lampes et couvercles d'aquarium (lampes DECOLIGHT 9 W / 11 W et DECOLIGHT DUO, couvercles ECONOLINE 40, 50 et 60, HEX BOX 60, AQUA4KIDS, AQUA4HOME, AQUA4START, SHRIMP SET). Il se compose de LED économe en énergie 3 W / 6 W, à l'émission de lumière élevée, intégré dans la douille et d'un câble de 1,5 m confortable et équipé d'un interrupteur. La vie du module est jusqu'à 50000 heures. Il est interchangeable avec des modules AQUAEL ECOLIGHT 9 W / 11 W.

CONDITIONS D'UTILISATION EN SECURITE. L'appareil que sous venez d'acheter a été produit en accord avec les normes de sécurité en vigueur sur le territoire de l'Union Européenne. Pour assurer son fonctionnement de longue duré et en sécurité nous sous prions de prendre connaissance des consignes de sécurité ci-dessous:
1. L'appareil est destiné à fonctionner à l'abri et seulement en concordance avec sa destination.
2. L'appareil ne peut être alimenté que par un réseau électrique dont la tension nominale est indiquée sur l'appareil.
3. Il est interdit d'utiliser l'appareil endommagé, ni dont le câble d'alimentation est détérioré. L'état du câble d'alimentation doit être vérifié avant chaque mise en marche. Il est interdit de réparer, remplacer le câble d'alimentation et d'y installer d'éléments accessoires. En cas de son détérioration tout l'appareil doit être remplacé.
4. Avant de placer la main dans l'eau il faut débrancher tout appareil électriques se trouvant dans le récipient.
5. Cet equipement peut etre utilise par des enfants ages de huit ans et les personnes ayant des capacites physiques et mentales reduites, ainsi que personnes avec le manque d'experience et de connaissances de l'equipement, s'ils seront fournis avec la surveillance ou l'instruction concernant l'utilisation de l'equipement de facon securitaire et les risques associes. Les enfants ne devraient pas jouer avec l'appareil. Le nettoyage et l'entretien de l'equipement ne doivent pas etre effectues par des enfants sans surveillance.

INSTALLATION. Mode d'installation du module LEDDY TUBE dans le couvercle et dans la lampe DECOLIGHT est illustré sur les figures 1 et 2.

DEMONTAGE ET DEMOLITION. Les appareils électroménagers et électroniques usés ne doivent pas être jetés à la poubelle. Le triage et le recyclage des appareils de ce type contribuent à la préservation de l'environnement. L'utilisateur est responsable d'amener l'appareil usé au point de collecte spécialisé où l'appareil sera reçu gratuitement. La liste de ces points de collecte peut être obtenue auprès des autorités locales ou du vendeur du produit.

CONDITIONS DE GARANTIE. Le fabricant accorde une garantie pour une période de 24 mois à compter de la date de l'achat. La garantie couvre les détériorations dues aux vices de matériaux et de fabrication, elle ne couvre pas le détériorations dues au mauvais maniement de l'appareil par l'utilisateur ou à l'utilisation autre que celle prévue par le fabricant. Attention : toute tentative de remaniement ou de démontage de l'appareil au delà de l'utilisation et l'entretien normal provoquent la déchéance de la garantie. Dans le cas de la constatation d'un mauvais fonctionnement de l'appareil, il faut l'envoyer accompagné de la carte de garantie dûment remplie à l'adresse du fabricant ou du distributeur. La condition de la reconnaissance de la garantie est la concordance de la data de fabrication indiquée sur le produit avec la date indiquée sur la carte de garantie. Les conditions de garantie ci-dessus ne limitent pas ni suspendent les droits de l'acheteur découlant du désaccord entre le produit et le contrat d'achat. La garantie se limite a la reparation ou au remplacement de l'appareil seulement et ne s'applique pas aux pertes ni aux dommages indirects causes aux objets animes ou inanimes.

RU РУКОВОДСТВО ПО ЭКСПЛУАТАЦИИ

ПРЕДНАЗНАЧЕНИЕ. Съёмный модуль освещения LEDDY TUBE предназначен для установки в совместимых светильниках и аквариумных крышках (светильники DECOLIGHT 9 Вт / 11 Вт, светильники DECOLIGHT DUO, крышки ECONOLINE 40, 50 и 60, HEX BOX 60, AQUA4KIDS, AQUA4HOME, AQUA4START, SHRIMP SET). Модуль состоит из встроенного в патрон энергосберегающего светодиода мощностью 3 Вт / 6 Вт с повышенным светоизлучением, и удобного соединительного кабеля длиной 1,5 м с выключателем. Срок службы модуля составляет до 50 тыс. часов. Изделие взаимозаменяемо с модулями AQUAEL ECOLIGHT 9 Вт / 11 Вт.

УСЛОВИЯ БЕЗОПАСНОЙ ЭКСПЛУАТАЦИИ. Приобретенное Вами устройство изготовлено в соответствии с нормами безопасности, действующими на территории Европейского Союза. Для длительного и безопасного использования устройства просим Вас ознакомиться с приведенными ниже условиями безопасности:
1. Устройство предназначено для использования исключительно в закрытых помещениях, только в соответствии с его предназначением.
2. Питание устройства может осуществляться исключительно от электросети с номинальным напряжением, указанным на устройстве.
3. Нельзя использовать поврежденное устройство или устройство с поврежденным электропроводом. Состояние электропровода следует проверять перед каждым включением подогревателя. Запрещается ремонтировать и менять электропровод, а также устанавливать на нем дополнительные элементы. В случае повреждения электропровода следует заменить все устройство.
4. Перед погружением руки в воду всегда следует отключить от электропитания все устройства, находящиеся в аквариуме.
5. Обслуживание устройства детьми в возрасте отвосьми лет и лицами с ограниченными физическими или умственными возможностями, а также лицами, у которых нет опыта обслуживания данного устройства, допускается под соответствующим надзором либо после предварительного инструктажа по безопасной эксплуатации устройства, в ходе которого будут осознаны риски, связанные с использованием данного оборудования. Устройство – не детская игрушка! Чистка и техническое обслуживание устройства детьми без присмотра не допускается.

УСТАНОВКА. Способ установки модуля LEDDY TUBE в аквариумной крышке и в светильниках DECOLIGHT показан на рисунках 1 и 2.

ДЕМОНТАЖ И ЛИКВИДАЦИЯ. Использованное электрическое и электронное бытовое оборудование нельзя выбрасывать в мусорные ящики. Селекция, сбор и надлежащая утилизация отходов такого типа оберегает ценные ресурсы окружающей среды. Пользователь несет ответственность за доставку использованного оборудования в специализированный пункт сбора, где его примут бесплатно. Информацию о таких пунктах можно получить в пункте продажи или сервисном пункте изготовителя.

ГАРАНТИЙНЫЕ УСЛОВИЯ. Изготовитель предоставляет гарантию на срок 24 месяцев, считая от даты продажи. Гарантия распространяется на повреждения, возникшие по вине изготовителя, т.е. дефекты материалов или ошибки при монтаже. Гарантия не распространяется на повреждения, возникшие из-за неправильной эксплуатации устройства или использования не по назначению.
Внимание! Любые попытки внесения конструкционных изменений или разборка устройства, выходящие за пределы его нормальной эксплуатации или ухода, влекут за собой потерю гарантии!
В случае обнаружения неправильной работы устройства, необходимо выслать его вместе с заполненным продавцом гарантийным талоном по адресу изготовителя или дистрибьютора. Условием принятия гарантии является соответствие даты изготовления, указанной на продукте, дате, указанной на гарантийном талоне. Настоящие гарантийные условия не исключают, не ограничивают и не приостанавливают прав покупателя, вытекающих из несоответствия товара условиям договора. Гарантия ограничена восстановлением или заменой устройства. Не обеспечивает последствий потери или уничтожения, каких-либо других элементов.

Пункты приема на гарантийный ремонт:
г. Москва пр-т Мира д. 182, тел. 8 (495) 971-29-87
г. Москва ул. Вешняковская д. 24А, тел. 8 (495) 971-29-87
г. Санкт-Петербург наб. реки Фонтанки д. 99, тел. 8 (812) 310-29-72
г. Екатеринбург ул. Шаумяна д. 100, тел. 8 (982) 613-26-91
vk.com/waterpet
e-mail: aquael-service@yandex.ru

ES INSTRUCCIÓN DE SERVICIO

LA DESTINACIÓN. El módulo intercambiable de iluminación LEDDY TUBE está destinado para montaje en determinados focos y tapas de pecera (focos DECOLIGHT 9 W / 11 W, focos DECOLIGHT DUO, tapas ECONOLINE 40, 50 y 60, HEX BOX 60, AQUA4KIDS, AQUA4HOME, AQUA4START, SHRIMP SET). Está compuesto de un diodo LED de bajo consumo, con potencia de 3 W / 6 W y elevada emisión de luz continua, integrada con una carcasa y cable de conexión de 1,5 m con interruptor. El tiempo de vida útil del módulo es de 50 mil horas de trabajo. Es un producto intercambiable con módulos AQUAEL ECOLIGHT 9 W / 11 W.

LAS CONDICIONES DE SEGURIDAD. El aparato que han elegido ha sido diseñado de acuerdo a las normas de seguridad vigentes de la Unión Europea. Para un largo y seguro uso del aparato les pedimos que lean atentamente las siguientes condiciones de seguridad:
1. El aparato está adaptado para el trabajo en recipientes cerrados y solamente de acuerdo a su destinación:
2. El calentador debe estar conectado a la red de corriente eléctrica de una tensión nominal señalada en el calentador.
3. No se debe usar un calentador deteriorado o un calentador con el cable deteriorado. El estado del cable se debe comprobar siempre antes de ponerlo en marcha. El cable conector no se debe reparar ni reponer, como tampoco se debe instalar en él ningún tipo de elemento adicional. En caso del deterioro del cable el calentador no se debe seguir usando de ningún modo.
4. Antes de poner la mano en el agua hay que desconectar de la red de corriente eléctrica todos los aparatos que se encuentran en el recipiente.
5. Este equipo puede ser utilizado por ninos mayores de 8 anos y personas con reducida capacidad fisica y mental, asi como, personas sin experiencia y conocimientos acerca del dispositivo, si se mantiene el control o instruye previamente a estas personas, en cuanto al uso seguro del mismo y los riesgos inherentes a su uso. Los ninos no pueden jugar con este equipo. Los ninos no pueden realizar las tareas de limpieza y mantenimiento sin la supervision de un adulto.

INSTALACIÓN. La forma de montaje del módulo LEDDY TUBE en la tapa o foco DECOLIGHT se muestra en imágenes 1 y 2.

EL DESMONTAJE Y LA CASACIÓN. El equipo eléctrico y electrónico desgastado no se debe tirar a la basura. La selección y el reciclaje correcto de estos aparatos ayuda a proteger el medio ambiente. El usuario es responsable de suministrar el aparato desgastado a un punto de recogida, donde será depositado gratuitamente. La información sobre los puntos de recogida se puede obtener de las autoridades locales o en los puntos de venta.

LAS CONDICIONES DE GARANTÍA. El productor concede una garantía por el período de 24 meses desde le fecha de la compra. La garantía abarca las averías causadas por el productor, es decir defectos del material o de montaje. La garantía no abarca deterioros resultado del uso indebido del aparato o también su uso de forma diferente a la que está destinado. Atención: cualquier intento de transformación o desmontaje del aparato que exceda el uso normal y la conservación del aparato provocan la pérdida de la garantía!
En caso de determinar irregularidades en el funcionamiento del aparato hay que enviarlo junto con la tarjeta de garantía rellenada a la dirección del vendedor o del productor. La condición de aceptar la garantía es la concordancia entre la fecha de la producción impresa en el aparato y la fecha inscrita en la tarjeta de garantía. Estas condiciones no excluyen, limitan ni suspenden los derechos del comprador resultantes de la falta de concordancia del producto con el contrato. Esta garantia tiene validez unicamente si se presenta un comprobante de compra. La garantia se limita unicamente a la reparacion o al reemplazo del aparato y no cubre perdidas ni danos resultantes de los objetos animados o inanimados.
Las presentes estipulaciones no producen exclusión, limitación o suspensión de los derechos del comprador en caso de la no conformidad con el contrato. La garantía limitada cubre solo a la reparación o el reemplazo del equipo. La garantía no cubre los efectos de pérdida o de destrucción de cualquier otro objeto.

IT ISTRUZIONE D'USO

DESCRIZIONE GENERALE. Modulo di illuminazione intercambiabile LEDDY TUBE è progettato per essere l'installato nelle lampade selezionati e coperchi dei acquari (lampadine DECOLIGHT 9 W / 11 W, lampadine DECOLIGHT DUO, coperchi ECONOLINE 40, 50 e 60, BOX HEX 60, AQUA4KIDS, AQUA4HOME, AQUA4START, SHRIMP SET). Si compone di lampadina a risparmio energetico LED 3 W / 6 W, con una maggiore emissione di luce integrato permanentemente con il supporto e confortevole, dotato di un interruttore cavo di connessione di lunghezz di 1,5 m. Durata del modulo è circa 50 000 ore di lavoro. Si tratta di un prodotto intercambiabile con moduli AQUAEL ECOLIGHT 9 W / 11 W.

CONDIZIONI PER L'UTILIZZO IN PIENA SICUREZZA. Il dispositivo acquistato è stato prodotto secondo le norme di sicurezza attualmente in vigore in Unione Europea. Per un utilizzo a lungo e in piena sicurezza vi preghiamo di attenersi alle seguenti norme di sicurezza:
1. Il dispositivo non può essere utilizzato all'aperto, e va utilizzato unicamente secondo la sua destinazione d'uso.
2. Il dispositivo può essere alimentato unicamente da una rete elettrica con tensione nominale corrispondente a quella indicata sul dispositivo.
3. È vietato utilizzare un dispositivo danneggiato, o con il cavo di collegamento danneggiato. Lo stato del cavo di collegamento deve essere controllato prima di ogni utilizzo. È vietato riparare o sostituire il cavo di collegamento, o installarvi elementi aggiuntivi. Nel caso di danneggiamento del cavo, bisogna sostituire l'intero dispositivo.
4. Prima di immergere le mani nell'acqua bisogna sempre scollegare dall'alimentazione elettrica tutti i dispositivi che si trovano nell'acquario.
5. Questo dispositivo puo essere utilizzato da bambini di eta minima di 8 (otto) anni e da parte di persone con ridotte capacita fisiche, mentali e con la mancanza di esperienza e conoscenza del dispositivo, se verra fornita assistenza o formazione per l'uso delle attrezzature in modo sicuro e comprendesi i rischi associati. I bambini non dovrebbero giocare con il dispositivo. I bambini non possono eseguire le operazioni di manutenzione oppure di pulizia del dispositivo senza la sorveglianza da parte delle persone adulte.

INSTALLAZIONE. Come installare il modulo Leddy TUBO nel coperchio e vetro DECOLIGHT illustrano le figure 1 e 2.

SMONTAGGIO E SMALTIMENTO. Le apparecchiature elettriche ed elettroniche usate non possono essere smaltite con i rifiuti domestici. La raccolta e lo smaltimento differenziati di questo tipo di rifiuti contribuisce alla difesa dell'ambiente naturale. L'utilizzatore ha la responsabilità di consegnare l'apparecchiatura usata in un punto di raccolta specializzato, dove sarà preso in consegna gratuitamente. E' possibile ottenere informazioni circa tali punti di raccolta presso le autorità locali, o presso il punto vendita.

CONDIZIONI DI GARANZIA. Il produttore fornisce una garanzia per un periodo di 24 mesi, a partire dalla data di acquisto. La garanzia copre esclusivamente i danni derivanti da colpa del produttore cioè i difetti dei materiali e gli errori di montaggio. Non copre i danni conseguenti all'utilizzo improprio del dispositivo, o all'utilizzo del dispositivo a scopi non conformi alla sua destinazione d'uso. Attenzione: ogni tentativo di modifica o di smontaggio del dispositivo che non rientra nell'ambito del normale utilizzo e manutenzione, provoca la perdita della garanzia!
Nel caso venga rilevato un malfunzionamento, è necessario inviare il dispositivo all'indirizzo del venditore o del produttore, insieme alla carta di garanzia compilata. Condizione per il riconoscimento del diritto alla garanzia è la corrispondenza tra la data di produzione impressa sul prodotto e quella indicata sulla carta di garanzia. Le presenti condizioni non escludono, non limitano e non sospendono i diritti dell'acquirente derivanti dalla difformità tra il prodotto e il contratto.
La garanzia è limitata unicamente alla riparazione o alla sostituzione del dispositivo stesso. La garanzia non comprende le conseguenze della perdita o della distruzione di qualsiasi altro oggetto.

BG ИНСТРУКЦИЯ ЗА ЕКСПЛОАТАЦИЯ

ПРЕДНАЗНАЧЕНИЕ. Заместим модул заосветляване LEDDY TUBE предназначен е за инсталация в избрани лампи и покривки на аквариуми (лампите DECOLIGHT 9 W / 11 W, лампите DECOLIGHT DUO, покривките ECONOLINE 40, 50 и 60, HEX BOX 60, AQUA4KIDS, AQUA4HOME, AQUA4START, SHRIMP SET). Той се състои от енергоспестяващи диоси LEDс мощността 3 W / 6 W с увеличена емисия на светлина трайно интегрирана с кутията и удобен, снабден в превключващ бутон кабел за свързването дължина 1,5 m. Живот на модула износи до 50 хиляди часа. Продуктаможе да замести модулите AQUAEL ECOLIGHT 9 W / 11 W.

УСЛОВИЯ ЗА БЕЗОПАСНА ЕКСПЛОАТАЦИЯ. Купеният от Вас уред е изработен съгласно актуалните стандарти за безопасност, действащи на територията на Европейския съюз. За да го използвате дълго иѓбезопасно, моля запознайте се със условията за безопасност, дадени по-долу:
1. Уредът е пригоден за използване само в затворени помещения и само съгласно предназначението си.
2. Уредът може да се захранва само от електрическата мрежа с номиналното напрежение, дадено на уреда.
3. Уредът не бива да се използва ако той или неговият захранващ кабел е повреден. Състоянието на захранващия кабел трябва да се провери преди всяко включване. Захранващият кабел не бива да се поправя, сменя или да му се инсталират други допълнителни елементи. В случай на повреда на кабела трябва да се смени целият уред.
4. Преди да бръкнете с ръка във водата, винаги изключвайте от електрическото захранване всички уреди, намиращи се в аквариума.
5. Този уред може да се използва от деца на възраст поне 8 години и от хора с намалени физически и умствени възможности, както и от хора без опит и познаване на уреда, ако се осигури наблюдение или инструктаж относно използването на уреда по безопасен начин и разбираеми упътвания относно свързаните с това опасности. Децата не бива да си играят с уреда. Не бива да се извършват дейности по почистването и поддръжката на уреда от деца без наблюдение.

ИНСТАЛИРАНЕ. Начина на монтирането на модулите LEDDYTUBE в покривката и лампата DECOLIGHT показват чертежите 1 и 2.

ДЕМОНТАЖ И УТИЛИЗАЦИЯ. Изхабените електрически и електронни уреди не бива да се изхвърлят в контейнерите за отпадъци. Разделното събиране и правилното утилизиране на този тип отпадъци помага за защитата на околната среда. Потребителят е задължен да достави изхабения уред в специализирания пункт за събирането на такива уреди, където той ще бъде приет безплатно. Информация за този пункт можете да получите от местните власти или в търговския пункт.

ГАРАНЦИОННИ УСЛОВИЯ. Производителят дава гаранция за периода от 24 месеца от датата на покупката. Гаранцията важи на територията на Европейския съюз. Гаранцията обхваща само повреди, възникнали по вина на производителя, т.е. дефекти на материалите или грешки в монтажа и не обхваща повреди, възникнали по вина на потребителя вследствие от неправилното боравене с устройството и използването му за цели, различни от предназначението му. Забележка: каквито и да било опити за преправяне или демонтаж на уреда, излизащи извън рамките на нормалното му използване и поддръжка, водят до загуба на гаранцията!
В случай на установяване на неправилна работа на уреда той трябва да се изпрати заедно с попълнената гаранционна карта на адреса на магазина или производителя. Условие за признаването на гаранцията е датата на производство, изписана върху изделието, да съвпада с датата, вписана на гаранционната карта. Настоящите гаранционни условия не изключват, не ограничават и не прекъсват правата на купувача, произтичащи от несъответствието на стоката с договора. Гаранцията се ограничава само до поправката или смяната на самия уред. Тя не обхваща последиците от загубата или повредата на каквито и да било други обекти.

CZ NÁVOD K OBSLUZE

POUŽITI. Výměnný osvětlovací modul LEDDY TUBE je určen k instalaci ve vybraných lampičkách a akvarijních víkách (lampy DECOLIGHT 9 W / 11 W, lampy DECOLIGHT DUO, víka ECONOLINE 40, 50 a 60, HEX BOX 60, AQUA4KIDS, AQUA4HOME, AQUA4START, SHRIMP SET). Skládá se zúsporné LED diody trvalé zabudované v objímce s výkonem 3 W / 6 W sezvýšenou emisí světla a pohodlného, vybaveného vypínačempřipojovacího kabelu v délce 1,5 m. Životnost modulu činí do 50 tis. pracovních hodin.Představuje náhradní výrobek pro moduly AQUAEL ECOLIGHT 9 W / 11 W.

POKYNY PRO BEZPEČNÉ POUŽÍVÁNÍ. Vámi zakoupené zařízení bylo vyrobeno v souladu s aktuálními bezpečnostními normami platnými v Evropské unii. Pro dlouhodobé a bezpečné používání se prosím seznamte s níže uvedenými bezpečnostními pokyny.
1. Zařízení se ur eno pouze pro používání v uzavřených místnostech a výhradně v souladu s jeho urením.
2. Zařízení může být napájeno výhradně z elektrické sítě s nominálním napětím uvedeném na zařízení.
3. Nepoužívejte zařízení je-li poškozené nebo je-li poškozená napájecí šňůra. Stav napájecí šňůry musí být ověřen před každým zapnutím. Napájecí šňůru neopravujte, nevyměňujte a neinstalujte na ni dodate né díly. V případě poškození napájecí šňůry vyměňte celé zařízení.
4. Před manipulací a vkládáním rukou do vody akvária vypněte z elektrické sítě veškerá zařízení nacházející se v nádrži.
5. Toto zařízení může být užíváno dětmi ve věku minimálně 8 let a osobami se sníženými fyzickými a mentálními schopnostmi a osobami bez zkušeností a znalosti zařízení, pokud bude zajištěn dohled nebo instruktáž ohledně užívání vybavení bezpečným způsobem a bude pochopeno související s tím nebezpečí. Děti by si neměly hrát s vybavením. Děti bez dohledu nemohou provádět čištění a údržbu zařízení.