ГАРАНТИЙНЫЕ УСЛОВИЯ. Изготовитель предоставляет гарантию на срок 24 месяцев, считая от даты продажи. Гарантия распространяется на повреждения, возникшие по вине изготовителя, т.е. дефекты материалов или ошибки при заводской сборке. Гарантия распространяется только на устройство и не предусматривает ответственности за правильное функционирование и стабилизирование аквариума и аквариумного равновесия. Гарантия не распространяется на повреждения, возникшие из-за неправильной эксплуатации устройства или использования не по назначению. Внимание! Любые попытки внесения конструкционных изменений или разборка устройства, выходящие за пределы его нормальной эксплуатации или ухода, влекут за собой потерю гарантии! В случае обнаружения неправильной работы устройства, необходимо выслать его вместе с заполненным продавцом гарантийным талоном по адресу изготовителя или дистрибьютора. Условием принятия гарантии является соответствие даты изготовления, указанной на продукте, дате, указанной на гарантийном талоне. Настоящие гарантийные условия не исключают, не ограничивают и не приостанавливают прав покупателя, вытекающих из несоответствия товара условиям договора. Гарантия ограничена восстановлением или заменой устройства и не обеспечивает последствий потери или уничтожения, каких-либо других элементов/ресурсов и т.п. произошедших вследствие работы устройства.

Гарантийный ремонт и сервисное обслуживание. Сервис России:
e-mail: aquael-service@ya.ru, тел. 8 (495) 971-29-87
г. Москва, пр. Мира д.182, тел. 8 (495) 971-29-87
г. Санкт-Петербург, наб. Реки Фонтанки д.99, тел. 8 (812) 310-29-72
г. Екатеринбург, ул. Шаумяна д.100, тел.: 8 (982) 613-26-91

ES LAS INSTRUCCIONES DE USO

Estimados Señores, les damos las gracias por la compra de nuestro producto. Estamos seguros que estarán satisfechos con su funcionamiento. Para evitar cualquier problema relacionado con su uso le pedimos que lean atentamente estas instrucciones de uso.

DESTINACIÓN DE PRODUCTO Y SUS PROPIEDADES. El filtro interno de la serie **TURBOFILTER**, que acaban de adquirir sirve para bombear, limpiar y airear el agua del acuario. La oxigenación del agua se consigue mediante:
- un movimiento intensivo del agua en la superficie,
- la boquilla de aireación (7) colocada sobre la salida,

La filtración mecánica del agua se consigue gracias a la aplicación de los elementos filtrantes hechos de una esponja. En el conjunto se encuentra también el módulo de filtración biológica, compuesto del contenedor del filtro (11) con un colador (10), la tapa del filtro (9) y el protector de la entrada (12), que previene de la absorción de las plantas y peces al interior del contenedor. El contenedor (11) está relleno del elemento filtrante cerámico **BioCeraMax 600**, el cual gracias a su superficie porosa ayuda al desarrollo de las bacterias de nitrificación, que ayudan a las transformaciones nítricas en el acuario. La gran densidad del recipiente permite también la aplicación de otros elementos filtrantes (por ejemplo el carbón activo **CarboMax**, zeolita **ZeoMax** u otros filtrantes biológicos: **BioCeraMax 1200** o **BioCeraMax 1600**. También existe la posibilidad de comprar unos contenedores adicionales que se pueden unir uno con otro, en línea, de la forma reflejada en el esquema núm. 2.

LAS PIEZAS. El embalaje deberia contener:
1. Bomba de la serie **TURBOFILTER**.
2. Contenedor de filtro con tapa y envoltura de la entrada.
3. Carga de filtro de estructura esponjosa con tubito aspirador.
4. Las instrucciones de uso.

LAS CONDICIONES DE SEGURIDAD

El aparato que han elegido ha sido disenado de acuerdo a las normas de seguridad vigentes de la Union Europea. Para un largo y seguro uso del aparato les pedimos que lean atentamente las siguientes condiciones de seguridad:

1. Antes de instalar el dispositivo y antes de cada puesta en marcha, leer atentamente este manual de montaje y uso (dibujo A).
2. El aparato está adaptado para el trabajo en recipientes cerrados y solamente de acuerdo a su destinación (dibujo B).
3. El calentador debe estar conectado a la red de corriente eléctrica de una tensión nominal senalada en el calentador.
4. No se debe encender el calentador fuera del agua (dibujo C).
5. El cable de alimentacion no se puede desmontar y reemplazar. Si el cable resulta danado, el dispositivo debe ser desechado (dibujo D).
6. Antes de poner la mano en el agua hay que desconectar de la red de corriente electrica todos los aparatos que se encuentran en el recipiente (dibujo E).
7. Este equipo puede ser utilizado por ninos mayores de 8 anos y personas con reducida capacidad fisica y mental, asi como, personas sin experiencia y conocimientos acerca del dispositivo, si se mantiene el control o instruye previamente a estas personas, en cuanto al uso seguro del mismo y los riesgos inherentes a su uso. Los ninos no pueden jugar con este equipo. Los ninos no pueden realizar las tareas de limpieza y mantenimiento sin la supervision de un adulto (dibujo F).
8. .ATENCION! El cable de alimentacion se ha de enchufar a la red de corriente electrica de forma presentada en el dibujo G, de forma que una parte del cable cuelgue libremente por debajo del alimentador. Esto previene el posible humedecimiento del alimentador en caso de que el agua se condense en el cable.

EL MONTAJE Y LA REGULACIÓN. La forma de sujetar el acuario está reflejada en la página principal y en el envoltorio. La base (16) junto con las ventosas (19) y con la percha (17) posibilita una rápida y fácil colocación de la bomba a la altura deseada. La regulación del gasto se puede conseguir al girar el regulador del rendimiento (6). Con ayuda del volante del regulador (18) es posible la regulación de la aireación. El flujo del agua en la salida se puede dirigir a una dirección deseada gracias a la aplicación de la boquilla de corriente (8) y mediante el giro de la cámara del rodete (4).
ATENCIÓN: por motivos de seguridad durante el transporte, parte de los medios de filtración, colocados en cestos y recipientes de filtros, se ha envasado en bolsas de plástico. Para garantizar el funcionamiento correcto del dispositivos, antes de la primera puesta en marcha del filtro, hay que desempaquetar los medios filtrantes (sacar de las bolsas de plástico). Antes de activar el filtro, los medios cerámicos y zeolita deben enjuagarse con agua de grifo, para eliminar cualquier resto de polvo que puede afectar la transparencia del agua en la pecera.

LA CONSERVACIÓN. Los filtros de la serie **TURBOFILTER** están siendo propulsados por un impermeable motor sincrónico de unas exigencias de conservación muy escasas. Al menos una vez al mes se ha de limpiar el cesto del rodete, y para ello se ha de: quitar la tapa del contenedor de filtro (9) y la chapa aérea (7) con el extremo direccional (8), girando sacar la cámara del rotor (4), sacar el rotor (3), limpiar delicadamente el rotor (3) y la caja del rotor en el casco (1), seguidamente componer en orden inversa. Después de colocar el rodete (3) sobre el eje, éste debe girar sin resistencia. La causa más frecuente de la disminución del rendimiento del filtro es la suciedad que se acumula en el elemento filtrante (14). Para limpiarlo se ha de desconectar el filtro de la red, sacarlo del acuario, quitar la esponja (14) del tubo de absorción (13) y enjuagarlo en el agua sucio sacado del acuario en el momento de restituir el agua del acuario (esto previene la pérdida de la flora bacteriana en la esponja y la disminución del rendimiento de la filtración biológica). La frecuencia de la limpieza del elemento filtrante depende del nivel del ensuciamiento del agua y se ha de llevar a cabo al notar una disminución considerable del rendimiento de la bomba. De una forma parecida se ha de proceder con el elemento filtrante **BioCeraMax 600** con el que ésta llenado el contendor del filtro. Una vez cada 6 meses se aconseja restituir más o menos la mitad del elemento filtrante **BioCeraMax 600** con uno nuevo.

EL DESMONTAJE Y LA CASACIÓN. El equipo eléctrico y electrónico desgastado no se debe tirar a la basura. La selección y el reciclaje correcto de estos aparatos ayuda a proteger el medio ambiente. El usuario es responsable de suministrar el aparato desgastado a un punto de recogida, donde será depositado gratuitamente. La información sobre los puntos de recogida se puede obtener de las autoridades locales o en los puntos de venta.

LAS CONDICIONES DE GARANTÍA. El productor concede una garantía por el período de 24 meses desde le fecha de la compra. La garantía abarca las averías causadas por el producto, es decir defectos del material o de montaje. La garantía no abarca deterioros resultado del uso indebido del aparato o también su uso de forma diferente a la que está destinado. Atención: cualquier intento de transformación o desmontaje del aparato que exceda el uso normal y la conservación del aparato provocan la pérdida de la garantía! En caso de determinar irregularidades en el funcionamiento del aparato hay que enviarlo junto con la tarjeta de garantía rellenada a la dirección del vendedor o del productor. La condición de aceptar la garantía es la concordancia entre la fecha de la producción impresa en el aparato y la fecha inscrita en la tarjeta de garantía. Estas condiciones no excluyen, limitan ni suspenden los derechos del comprador resultantes de la falta de concordancia del producto con el contrato. Esta garantía tiene validez unicamente si se presenta un comprobante de compra. La garantía se limita unicamente a la reparacion o al reemplazo del aparato y no cubre perdidas ni danos resultantes de los objetos animados o inanimados.

IT MANUALE PER L'USO

Vi ringraziamo per l'acquisto del nostro prodotto. Siamo convinti che sarete soddisfatti del suo funzionamento. Per evitare ogni problema legato al suo utilizzo vi preghiamo di leggere attentamente le seguenti istruzioni.

APPLICAZIONI DEL PRODOTTO. Il filtro interno della serie **TURBOFILTER** che avete acquistato serve a pompare, pulire ed ossigenare l'acqua dell'acquario. L'ossigenazione dell'acqua avviene attraverso:
- il movimento intenso dell'acqua alla superficie,
- il diffusore (7) posto sul condotto di uscita,

Il filtraggio meccanico dell'acqua avviene grazie all'utilizzo di un elemento filtrante in spugna. Nel sistema si trova anche il modulo di filtraggio biologico, composto dal contenitore del filtro (11) con il setaccio (10), il coperchio del filtro (9) e la protezione del condotto di entrata, che impedisce l'aspirazione di piante o pesci all'interno del contenitore. Il contenitore (11) è riempito con il mezzo filtrante biologico ceramico **BioCeraMax 600**, che grazie alla sua porosità incentiva lo sviluppo dei batteri nitrificanti, che aiutano nella trasformazione dell'azoto nell'acquario. La grande capienza del contenitore permette di utilizzare anche altri mezzi di filtraggio, ad esempio: carbone attivo **CarboMax**, zeolite **ZeoMax** o altri mezzi biologici: **BioCeraMax 1200** o **BioCeraMax 1600**. Inoltre è possibile acquistare a parte contenitori aggiuntivi, che è possibile collegare in serie nel modo mostrato nel disegno 2.

COMPONENTI. L'imballaggio deve contenere:
1. pompa della serie **TURBOFILTER**
2. contenitore del filtro con coperchio e protezione dell'entrata
3. elemento filtrante in spugna con tubo aspirante
4. manuale per l'uso

CONDIZIONI PER L'UTILIZZO IN PIENA SICUREZZA

Il dispositivo acquistato e stato prodotto secondo le norme di sicurezza attualmente in vigore in Unione Europea. Per un utilizzo a lungo e in piena sicurezza vi preghiamo di attenersi alle seguenti norme di sicurezza:

1. Prima di installare e di ogni avviemento del dispositivo leggere attentamente questo manuale e l'installazione (disegno A).
2. Il dispositivo non puo essere utilizzato all'aperto, e va utilizzato unicamente secondo la sua destinazione d'uso (disegno B).
3. Il dispositivo puo essere alimentato unicamente da una rete elettrica con tensione nominale corrispondente a quella indicata sul dispositivo.
4. Se il dispositivo si trova fuori dall'acqua va scollegato dalla rete elettrica (disegno C).
5. Il cavo di alimentazione non scollegabile non puo essere sostituito. Se il cavo viene danneggiato il dispositivo non e piu utilizzabile (disegno D).
6. Prima di immergere le mani nell'acqua bisogna sempre scollegare dall'alimentazione elettrica tutti i dispositive che si trovano nell'acquario (disegno E).
7. Questo dispositivo puo essere utilizzato da bambini di eta minima di 8 (otto) anni e da parte di persone con ridotte capacita fisiche, mentali e con la mancanza di esperienza e conoscenza del dispositivo, se verra fornita assistenza o formazione per l'uso delle attrezzature in modo sicuro e comprendesi i rischi associati. I bambini non dovrebbero giocare con il dispositivo. I bambini non possono eseguire le operazioni di manutenzizone oppure di pulizia del dispositivo senza la sorveglianza da parte delle persone adulte (disegno F).
8. ATTENZIONE! Il cavo di alimentazione va collegato alla rete di alimentazione nel modo indicato nel disegno G, in modo che un tratto di cavo penda libero sotto all'alimentatore, allo scopo di evitare il contatto dell'acqua con l'alimentatore, nel caso l'acqua si condensi sul cavo di alimentazione.

INSTALLAZIONE E REGOLAZIONE. Il modo di fissaggio nell'acquario è mostrato sulla pagina del titolo e sull'imballaggio. La base (16) con le ventose (19) e il sospensore (17) permette di sospendere la pompa all'altezza desiderata, in modo facile e veloce. La regolazione della portata avviene mediante il regolatore di portata (6). Con la manopola del regolatore (18) è possibile regolare l'ossigenazione. Il getto d'acqua in uscita può essere indirizzato nella direzione desiderata mediante l'ugello orientabile (8) e ruotando la camera del rotore (4).
ATTENZIONE: una parte di mezzi filtranti contenuti in cestelli e contenitori di filtri per ragioni di sicurezza durante il trasporti è stata confezionata in sacchetti di plastica. Per garantire un corretto funzionamento prima di messa in funzione del filtro questi media debbono essere tolti dai sacchetti di plastica (rimuovere i sacchetti di plastica). Nel caso di media di ceramica e zeolite prima di mettere il filtro in funzione si consiglia di lavarli sotto l'acqua corrente per rimuovere la eventuale polvere che potrebbe causare un calo della limpidezza dell'acqua in acquario.

MANUTENZIONE. I filtri della serie **TURBOFILTER** sono azionati da un motore sincrono a tenuta stagna, con ridotte necessità di manutenzione. Almeno una volta al mese bisogna pulire la camera del rotore, operando come indicato di seguito: estrarre il coperchio del contenitore del filtro (9) e diffusore (7) con l'ugello orientabile (8), estrarre la camera del rotore (4) ruotandola, estrarre il rotore (3), pulire delicatamente il rotore (3), e la sede del rotore nel corpo della pompa (1), e successivamente rimontare il tutto in successione inversa. Il rotore (3), una volta inserito sul suo asse deve ruotare senza incontrare resistenza. La causa più frequente della riduzione della portata del filtro è l'accumulo di sporcizia nell'elemento filtrante (14). Per pulirlo, scollegare il filtro dalla rete elettrica, estrarlo dall'acquario, estrarre la spugna (14) dal tubo aspirante (13) e sciacquarla nell'acqua estratta dall'acquario durante il cambio dell'acqua (questo previene la distruzione della flora batterica nella spugna e la riduzione di efficienza del filtraggio biologico). La frequenza di pulizia dell'elemento filtrante dipende dal livello di impurità dell'acqua e tale operazione va eseguita ogni volta che la portata della pompa si riduce. Analogamente bisogna operare con l'elemento filtrante **BioCeraMax 600** nel contenitore del filtro. Ogni 6 mesi si consiglia di sostituire circa metà del **BioCeraMax 600**.

SMONTAGGIO E SMALTIMENTO. Le apparecchiature elettriche ed elettroniche usate non possono essere smaltite con i rifiuti domestici. La raccolta e lo smaltimento differenziati di questo tipo di rifiuti contribuisce alla difesa dell'ambiente naturale. L'utilizzatore ha la responsabilità di consegnare l'apparecchiatura usata in un punto di raccolta specializzato, dove sarà preso in consegna gratuitamente. E' possibile ottenere informazioni circa tali punti di raccolta presso le autorità locali, o presso il punto vendita.

CONDIZIONI DI GARANZIA. Il produttore fornisce una garanzia per un periodo di 24 mesi, a partire dalla data di acquisto. La garanzia copre esclusivamente i danni derivanti da colpa del produttore cioè i difetti dei materiali e gli errori di montaggio. Non copre i danni conseguenti all'utilizzo improprio del dispositivo, o all'utilizzo del dispositivo a scopi non conformi alla sua destinazione d'uso. Attenzione: ogni tentativo di modifica o di smontaggio del dispositivo che non rientra nell'ambito del normale utilizzo e manutenzione, provoca la perdita della garanzia! Nel caso venga rilevato un malfunzionamento, è necessario inviare il dispositivo all'indirizzo del venditore o del produttore, insieme alla carta di garanzia compilata. Condizione per il riconoscimento del diritto alla garanzia è la corrispondenza tra la data di produzione impressa sul prodotto e quella indicata sulla carta di garanzia. Le presenti condizioni non escludono, non limitano e non sospendono i diritti dell'acquirente derivanti dalla difformità tra il prodotto e il contratto. La garanzia è limitata unicamente alla riparazione o alla sostituzione del dispositivo stesso. La garanzia non comprende le conseguenze della perdita o della distruzione di qualsiasi altro oggetto.

HU KEZELÉSI UTASÍTÁS

Tisztelt Úram és Hölgyem, köszönjük, hogy termékünket megvásárolta. Meg vagyunk győződve arról, hogy a működésével elégedett lesz. A használatával kapcsolatos bármiféle problémák elkerülése végett kérjük, először figyelmesen olvassa el az alábbi útmutatót.

RENDELTETÉS. A **TURBOFILTER** sorozatba tartozó belső szűrő, melyet megvásárolt, az akvárium vizének szivattyúzására, tisztítására és levegőztetésére szolgál. A víz oxigénes dúsítása az alábbi módokon megy végbe:
- a víz intenzív felszíni mozgatásával,
- a (7) levegőztető rátéttel, mely a kimenetre van feltéve.

A víz mechanikus szűrése a szivacsból készült szűrőbetétnek köszönhetően történik. A készletben megtalálható a biológiai-kémiai szűrést ellátó modul, amely a (10) szitával ellátott (11) szűrőtartályból, a (9) szűrőfedélből és a (12) bemeneti burkolatból áll, amely megakadályozza növényeknek vagy halaknak a beszívását a tartály belsejébe. A (11) tartály meg van töltve **BioCeraMax 600** biológiai szűrést végző kerámikus betéttel, amely a porozitásának köszönhetően elősegíti azoknak a nitrifikáló baktériumoknak a megtelepedését és fejlődését, melyek segítik a nitrogén átalakulásokat az akváriumban. A tartály nagy térfogata lehetővé teszi más szűrőközegek alkalmazását is (ilyenek pl. a **CarboMax** aktív szén, a **ZeoMax** zeolit, vagy egyéb biológiai szűrőközegek: a **BioCeraMax 1200**, vagy a **BioCeraMax 1600**. Pótlólagosan vásárolhatók komplett szűrőtartályok, amelyek sorba is kapcsolhatók, például a 2. ábrán mutatott módon.

A TERMÉK RÉSZEI. A csomagolásnak az alábbiakat kell tartalmaznia::
1. TURBOFILTER sorozatú szivattyú,
2. szűrőtartály fedéllel és a bemenet burkolatával,
3. szivacs szűrőbetét szívócsővel,
4. kezelési utasítás.

A BIZTONSAGOS HASZNALAT FELTETELEI

Az On altal megvasarolt berendezes az Europai Unio teruleten jelenleg ervenyes biztonsagi szabvanyok kovetelmenyeinek megfelelően keszult. A tartos es biztonsagos hasznalata erdekeben kerjuk, ismerkedjen meg az alabbi biztonsagi feltetelekkel:

1. A berendezés felszerelése és minden egyes üzembe helyezése előtt pontosan meg kell ismerkedni a jelen használati és szerelési útmutatóval (Ábra. A).
2. A berendezés csupán zárt helyiségekben és kizárólag a rendeltetésének megfelelő célokra használható (Ábra. B).
3. A berendezés csak a rajta feltüntetett névleges feszültségű elektromos hálózatról üzemeltethető.
4. Amikor a berendezés nincs vízbe merítve, nem szabad rácsatlakoztatni az elektromos hálózatra (Ábra. C).
5. A levalaszthatatlan tapvezeteket nem szabad kicserelni. Ha ez a vezetek megserult, a berendezes hasznalhatatlanna valik (Ábra. D).
6. Mielőtt kezevel a vizbe nyulna, kerjuk valassza le az akvariumban levő minden berendezest a villamos halozatrol (Ábra. E).
7. Ezt a berendezest a legalabb 8. eletevuket betoltott gyermekek vagy testi, szellemi lehetősegeikben korlatozott szemelyek, vagy tapasztalatlan es a berendezest nem ismerő szemelyek csak akkor hasznalhatjak, ha biztositva van a felugyeletuk, vagy a berendezes biztonsagos hasznalatara vonatkozo tajekoztatas, melynek soran megertettek a vele kapcsolatos veszelyeket. A gyermekeknek a berendezessel nem szabad jatszaniuk. A berendezes tisztitasat es karbantartasat gyermekek nem vegezhetik felugyelet nelkul (Ábra. F).
8. FIGYELEM! A tapvezeteket az elektromos halozathoz a G. abran lathato modon kell csatlakoztatni, ugy, hogy a vezetek egy resze szabadon logjon a tapegyseg ala. Ennek celja az, hogy megakadalyozza a tapegyseg esetleges elarasztasat olyan esetben, amikor vizcseppek peregnek le a tapvezetek menten.

FIGYELEM: a kosarakban és a szűrők tartályaiban levő szűrő közegek egy része a szállítás biztonsága céljából fóliazacskókba van csomagolva. A berendezés megfelelő műmködésének biztosítása végett a szűrő első üzembe helyezése előtt ezeket a szűrő közegeket ki kell csomagolni (eltávolítani a fóliazacskókat). A kerámiai közegek és a zeolit esetében a szűrő üzembe helyezése előtt ajánlatos azokat átöblíteni folyó vízben, az esetleges por eltávolítása céljából, amely az akvárium vizének átlátszóságát csökkenthetné.

KARBANTARTÁS. A **TURBOFILTER** sorozatú szűrőket egy vízhatlanul tömített szinkronmotor hajtja, amely nem igényel nagy karbantartást. Legalább havonta egyszer ki kell tisztítani a forgórész fészkét, ehhez a következők szerint kell eljárni: le kell venni a (9) tartály fedelét és a (7) levegőztető rátétet a (8) áramlás irányítóval együtt, elfordítva levenni a (4) forgórész kamrát, kivenni a (3) forgórészt, óvatosan megtisztítani a (3) forgórészt és a forgórész fészkét az (1) szivattyú testben, majd e részeket fordított sorrendben újra összeszerelni. Amint a (3) forgórészt visszatettük a tengelyre, annak ellenállás nélkül forgathatónak kell lennie. A szűrő teljesítményének csökkenését a leggyakrabban a (14) szűrőbetét elszennyeződése okozza. Ennek megtisztításához a szűrőt le kell választani a hálózatról, kivenni az akváriumból, a (14) szivacsot le kell venni a (13) szívócsőről, és átöblíteni az akváriumbeli részleges vízcsere során eltávolított pisztos vízzel (ezzel elkerüljük a szivacsban levő baktérium tenyészet megsemmisítését, ezáltal továbbra sem fog csökkenni a biológiai szűrés intenzitása). A szűrőbetét átöblítésének gyakorisága a víz szennyezettségi mértékétől függ, és ezt a tevékenységet akkor kell elvégezni, amikor a szivattyú teljesítménye kifejezett mértékben lecsökkent. Hasonló módon kell eljárni a szűrőtartályt kitöltő **BioCeraMax 600** betéttel is. Mintegy 6 havonként ajánlatos a **BioCeraMax 600** betét felét lecserélni újra.

KISELEJTEZÉS ÉS ÚJRAHASZNOSÍTÁS. Az elhasználódott elektromos és elektronikus készülékeket a háztartási szeméthe nem szabad kidobni. Az ilyen típusú hulladékok elkülönített gyűjtése és helyes újrahasznosítása hozzájárul a természetes környezet értékeinek védelméhez. A felhasználó felel az elhasznált készüléknek egy speciális gyűjtőhelyre való elviteléért, ahol azt térítésmentesen átveszik. Az ilyen gyűjtőhelyről információ nyerhető a helyi önkormányzati szerveknél vagy az eladás helyén.

GARANCIAFELTÉTELEK. A gyártó a vásárlástól számított 24 hónapos garanciát biztosít. A garancia kiterjed a gyártó hibájából felmerülő meghibásodásokra, azaz a szerelési és anyaghibákra, de nem vonatkozik a felhasználó hibájából keletkezett, a nem megfelelő kezelésből vagy a berendezésnek a rendeltetésétől eltérő más használatából keletkezett meghibásodásokra. Figyelem: a berendezésen bármilyen változtatás vagy a szétszerelés megkísérlése nem minősül normális használatnak vagy karbantartásnak, és az ilyenek a garancia elvesztését okozzák! Ha a berendezés működésének helytelenségét észleli, kérjük küldje el a berendezést – az eladó által kitöltött garancialevéllel együtt – a gyártó vagy az eladó címére. A garancia elismerésének feltétele a terméken feltüntetett és a garancialevélre beírt gyártási idők azonossága. Olyan esetben, ha az áru nem felel meg a szerződésnek, a jelen feltételek nem zárják ki, nem korlátozzák és nem függesztik fel a Vevő e tényből adódó jogait. A garancia csupán magának a berendezésnek a kijavítására vagy cseréjére korlátozódik. Nem öleli fel semmilyen egyéb objektum elvesztésének vagy megsemmisülésének következményeit.

GUARANTEE CARD • KARTA GWARANCYJNA
GARANTIESCHEIN • FICHE DE GARANTIE
ГАРАНТИЙНЫЙ ТАЛОН • HOJA DE GARANTÍA
GARANZIA • ГАРАНЦИОННА КАРТА
ZÁRUČNÍ LIST • ΕΓΓΥΗΣΗ • JAMSTVENI LIST
GARANCIALAP • GARANTIEBEWIJS
FICHA DE GARANTIA • GARANȚIE
GARANTIKORT • ZÁRUČNÝ LIST
ГАРАНТІЙНИЙ ТАЛОН

Date of selling • Data sprzedaży • Verkaufsdatum • Date de vente • Дата продажи • Fecha de venta
Data vendita • Дата на продажба • Datum prodeje • Ημερομηνία πώλησης • Datum prodaje • Eladás dátuma
Verkoopdatum • Data de venda • Data vânzării • Försäljningsdatum • Dátum predaja • Дата продажу

Stamp & signature of seller • Stempel i podpis sprzedawcy • Stempel und Unterschrift des Händlers
Cachet et signature du vendur • Печать и подпись продавца • Sello y firma del vendedor
Timbro e firma del venditore • Печат и подпис на продавача • Razítko a podpis prodejce
Σφραγίδα και υπογραφή του πωλητή • Pečat i potpis prodavca • Az eladó pecsétje és aláírása
Stempel en handtekening van de verkoper • Carimbo e assinatura do vendedor
Ștampila și semnătura vânzătorului • Säljares stämpel och namnteckning • Pečiatka a podpis predajcu
Підпис та печатка продавця

CLIENT REMARKS • UWAGI KLIENTA • BEMERKUNGEN DES KUNDEN • REMARQUES DU CLIENT
ЗАМЕЧАНИЯ КЛИЕНТА • COMENTARIOS DEL CLIENTE • COMMENTI DEL CLIENTE
ЗАБЕЛЕЖКИ НА КЛИЕНТА • POZNÁMKY ZÁKAZNÍKA • ΠΑΡΑΤΗΡΗΣΕΙΣ ΠΕΛΑΤΗ • NAPOMENE KLIJENTA
A FELHASZNÁLÓ MEGJEGYZÉSEI • OPMERKING VAN DE KLANT • OBSERVAÇÕES DO CLIENTE
OBSERVAȚIILE CLIENTULUI • KUNDANMÄRKNINGAR • POZNÁMKY ZÁKAZNÍKA • ПРИМІТКИ КЛІЄНТА
Defect description: • Opis usterki: • Beschreibung des Fehlers: • Description du défaut:
Описание неисправности: • Descripción de avería: • Descrizione del guasto: • Описание на повредата:
Popis závady: • Περιγραφή της βλάβης: • Opis mane: • A hiba leírása: • Beschrijving van het defect:
Descrição da falha: • Descrierea defecțiunii: • Felbeskrivning: • Popis poruchy: • Опис браку:

Gwarancja jest udzielana na okres dwóch lat od daty sprzedaży i obowiązuje na terenie Unii Europejskiej.

TURBO FILTER

CE EAC

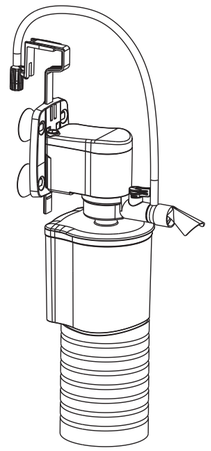

ENG PL DE FR RU ES IT HU

AQUAEL Sp. z o. o.
16-400 Suwałki, Dubowo II 35, Poland
www.aquael.com, e-mail: service@aquael.com

B / MULTI-3 / 2019-06-10

TECHNICAL DATA • DANE TECHNICZNE • ECHNISCHE DATEN • DONNEES TECHNIQUES
ТЕХНИЧЕСКИЕ ХАРАКТЕРИСТИКИ • DATOS TÉCNICOS • SPECIFICHE TECNICHE • MŰSZAKI ADATOK

TURBO FILTER		500	1000	1500	2000
Voltage / Frequency • Napięcie / Częstotliwość • Spannung / Frequenz Tension / Fréquence • Напряжение / Частота • Tensión / Frecuencia Tensione / Frequenza • Feszültség / Frekvencia	V / Hz В / Гц	220-240 / 50			
Wattage • Moc • Leistung • Puissance • Мощность • Potencia • Potenza Teljesítmény	W Вт	4,4	11	22	27
Max output • Maks. wydajność • Max. Durchströmung • Capacité max. Максимальный расход насоса • Caudal máx. • Capacità Max. • Max. szűrési intenzitás	l/h л/ч	500	1000	1500	2000
	GPH	110	220	330	440
Maximum pumping height • Max. wysokość podnoszenia Max. Förderhöhe • Max niveau d'élévation de l'eau Макс. высота подъема воды • Altura máx. de elevación Max. altezza di sollevamento • Max. emelési magasság	cm см	70	110	160	190
Maximum immersion depth • Maksymalna głębokość zanurzenia Maximale Eintauchtiefe • Profondeur max. d'immersion Максимальная глубина погружения • Max profundidad de sumersión Profondita' massima di immersione • Max. lemerírési mélység	cm см	80	100	150	150

LIST OF PARTS (FIG. 1) • WYKAZ CZĘŚCI (RYS. 1) • TEILELISTE (ABB. 1)
LISTE DES ACCESSOIRES (FIGURE 1) • ПЕРЕЧЕНЬ ЧАСТЕЙ (РИС. 1) • LA LISTA DE PIEZAS (ESQUEMA NÚM. 1)
ELENCO DELLE PARTI (DIS. 1) • ALKATRÉSZEK (1. ÁBRA)

	Part name • Nazwa detalu • Benennung des Teils • Nom de la pièce • Название части Nombre del detalle • Nome di dettaglio • Az alkatrész megnevezése
1	Pump body • Korpus pompki • Pumpenkörper • Corps de la pompe • Корпус насоса La armadura de la bomba • Corpo della pompa • Szivattyútest
2	Impeller chamber gasket • Uszczelka komory wirnikowej • Dichtung der Laufradkammer Joint de la chambre du rotor • Уплотнитель роторной камеры • La junta de la cámara del rodete Guarnizione della camera del rotore • Szivattyúkamra tömítés
3	Impeller • Wirnik • Laufrad • Rotor • Ротор • El rodete • Rotore • Forgórész (a – **TURBOFILTER 1000, 1500, 2000**, b – **TURBOFILTER 500**)
4	Impeller chamber • Komora wirnikowa • Laufradkammer • Chambre du rotor Крышка роторной камеры • La cámara del rodete • Camera del rotore • Szivattyú kamra
5	Output regulator gasket • Uszczelka regulatora wydajności • Dichtung des Durchflussreglers Joint du contrôle de la capacité • Уплотнитель регулятора производительности El regulador del rendimiento • Guarnizione del regolatore di portata • Teljesítmény szabályozó tömítése
6	Output regulator • Regulator wydajności • Durchflussregler • Régulateur de débit Регулятор мощности • La junta del regulador de rendimiento • Regolatore di portata Teljesítmény szabályozó
7	Aeration nozzle • Nasadka napowietrzająca • Belüftungsinjektor • Diffuseur d'air Аэрационная насадка • La boquilla de aireación • Diffusore • Levegőztető rátét
8	Deflector • Końcówka kierująca • Umlenker • Pointe de la direction • Направляющий наконечник La boquilla de corriente • Ugello orientabile • Áramlás irányító
9	Filter container cover • Pokrywka pojemnika filtra • Abdeckung des Filterbehälters Couvercle de la chambre filtrante • Крышка биоотсека • La tapa del contenedor del filtro El colador • Coperchio del contenitore del filtro • Szűrőtartály fedél
10	Strainer • Sitko • Sieb • Tamis • Решетка • Setaccio • Szita
11	Filter container • Pojemnik filtra • Filterbehälter • Chambre filtrante • Биоотсек • El contenedor del filtro Contenitore del filtro • Szűrőtartály
12	Container intake strainer • Osłona wlotu pojemnika • Verkleidung des Behältereinlaufs Grille de protection de l'entrée • Префильтр • El protector de la entrada al contenedor Protezione di entrata del contenitore • Tartály bemenet burkolat
13	Intake tube • Rurka zasysająca • Saugrohr • Tuyau d'aspiration • Заборная трубка • El tubo de absorción Tubo aspirante • Szívócső
14	Sponge filtration cartridge • Wkład filtracyjny gąbkowy • Schwamm-Filtereinsatz Cartouche de filtration en mousse • Губка-фильтр • El elemento filtrante esponjoso Elemento filtrante in spugna • Szivacs szűrőbetét
15	Aeration tube • Rurka napowietrzająca • Belüftungsschlauch • Tube d'aération • Шланг аэрации El tubo de aireación • Tubo di ossigenazione • Levegőztető tömlő
16	Base • Podstawka • Untersatz • Pied • Держатель • La base • Base • Alaptest
17	Hanger • Wieszak • Einhängegestell • Cintre • Подвес для держателя • La percha • Sospensore • Függesztő
18	Aeration regulator • Regulator napowietrzania • Belüftungsregler • Régulateur d'aération Регулятор аэрации • El regulador de aireación • Regolatore di ossigenazione • Levegőztetés szabályozó
19	Suction cups • Przyssawki • Saugnäpfe • Ventouses • Присоски • Las ventosas • Ventose • Szívókorongok
20	Complet e shaft • Oś kompletna • Komplette Achse • Complète d'un essieu • Ось • El eje completo Asse completo • Komplett tengely (for • dotyczy • betrifft • pour • в моделях • aplicable a • riguarda • típusoknál **TURBOFILTER 1000, 1500, 2000**)

1

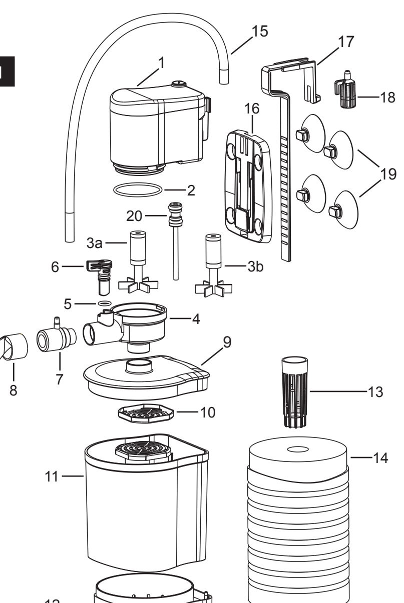

2

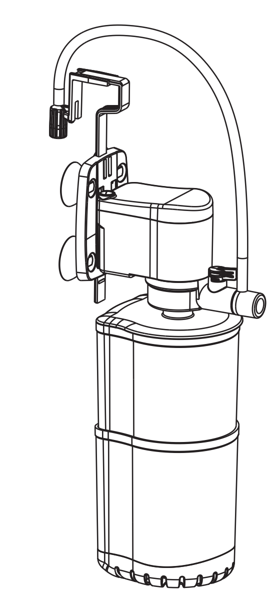

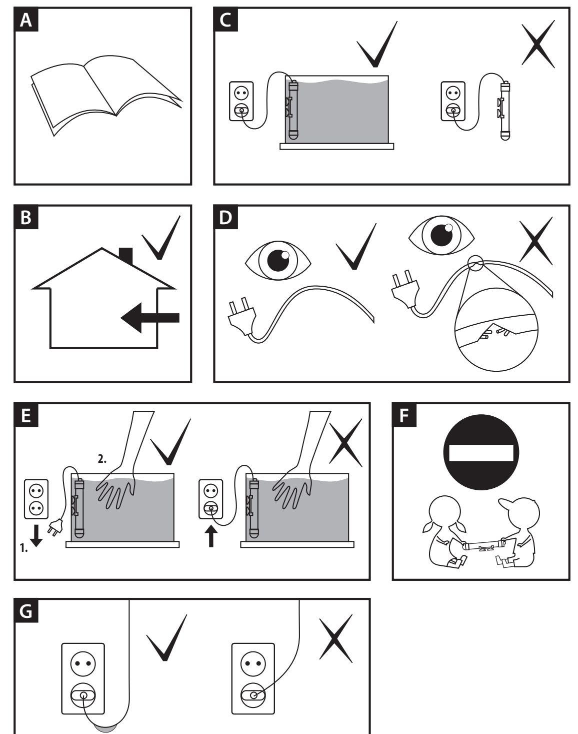

ENG INSTRUCTION MANUAL

Dear Customer, we thank you for purchasing our product. We are convinced that you will be satisfied with its operation. We ask you to read the instruction manual carefully before using the product to avoid any potential problems.

DESTINATION. Internal filter from the **TURBOFILTER** series you have purchased, is designed to pump, clean and aerate water in aquarium. Oxygenation is accomplished through:

- intensive water movement at its surface,
- aeration nozzle (7) installed on the output.

Mechanical water filtration is carried out thanks to the application of filtration cartridge made of sponge. The set contains also biological filtration module composing of the filter container (11) with a strainer (10), filter container cover (9) and intake strainer (12) that prevents the plants and fish from being sucked in inside the container. The container (11) is filled in with the biological ceramic cartridge **BioCeraMax 600**, that thanks to its porosity favours the development of nitrifying bacteria supporting the nitrifying processes in aquarium. Large capacity of the container allows for the application of other filtration media (e.g. **CarboMax** activated carbon, **ZeoMax** zeolite or other biological media: **BioCeraMax 1200** or **BioCeraMax 1600**). It is also possible to purchase additional containers that can be connected in series as it is presented in fig. 2.

PARTS. Packaging should contain:

1. pump from the **TURBOFILTER** series
2. filter container with cover and strainer
3. Sponge filtration cartridge with intake tube
4. product manual

CONDITIONS OF SAFE USAGE

The device you purchased was manufactured in conformity with all safety standards currently in force on the area of European Union. For long lasting and safe usage please read the safety conditions below:

1. Before the installation and every starting of the device, carefully read this installation and maintenance manual (fig. A).
2. The device is designed for usage only indoors and accordingly to its destination (fig. B).
3. The device can be powered from a power grid of voltage stated on the device.
4. The device placed outside water must not be turned on to the power gird (fig. C).
5. The power cord is non-detachable and cannot be replaced. If the cord is damaged, the device must be discarded (fig. D).
6. CAUTION: Before performing any maintenance works, unplug or turn off all the devices in the tank (fig. E).
7. This device can be operated by children who are at least eight years of age, by persons with reduced physical or mental capabilities or persons with no prior experience with the device only under supervision or following aninstruction on the safe operation of the device to ensure that the person is aware of any associated risks. The device is not a child's toy! Do not let children to clean or perform maintenance on the device without supervision (fig. F).
8. CAUTION! The power cord should be connected to the electric grid in the way presented on fig. G, so that a part of the cord hangs freely below the ballast. The objective is to prevent potential flooding of the ballast with water in case of it condensing on the power cord.

ISTALLATION AND REGULATION. Installation process is shown on the title page and on the packaging. The base (16) together with the suction cups (19) and hanger (17) allows for placing the pump easily and fast at any height. The output regulation can be effectuated through turning the efficiency regulator (6). Aeration can be regulated with the regulator's knob (18). The water current at the outlet can be pointed at various directions thanks to application of deflector (8) and through the rotation of impeller chamber (4).
NOTE: some of the filter media placed into the filter baskets and containers have been packed in plastic bags for safe transportation. In order to ensure the proper operation of the device, these filter media must be unpacked (removed from the plastic bags) prior to starting the filter. It is also recommended that, prior to starting the filter, ceramic and zeolite media should be rinsed under running water to remove any dust that might affect the clarity of water in the tank.

MAINTANENCE. Filters from the **TURBOFILTER** series are driven with a watertight, synchronous motor with little maintenance requirements. At least once a month the impeller socket should be cleaned with the following procedure: remove the filter container cover (9) and aeration nozzle (7) with the deflector (8), turning the impeller chamber (4) take it out and remove the impeller (3), gently clean the impeller (3) and impeller socket in the pump body (1), then put all the parts together in reverse order. After placing the impeller (3) on the shaft, it should turn freely without any resistance. The most common reason for decrease of filter's efficiency is a dirty filtration cartridge (14). To clean it, the filter should be unplugged and taken out of aquarium, then the sponge (14) should be remove from the intake tube (13) and rinsed out in the dirty water drained out of the aquarium during the water change (it prevents the bacterial flora in the sponge from destruction, which would lower the efficiency of biological filtration). The frequency of rinsing the cartridge depends on the degree of water pollution and should be done only by a significant decrease of the efficiency of the pump. The **BioCerMax 600** cartridge filling in the filter's container should be cleaned in the same way. It is recommended to change approximately a half of **BioCeraMax 600** cartridge for a new one every 6 months.

DISASSEMBLY AND DISPOSAL. It is forbidden to dispose of used electric and electrical equipment in a trash bin. Segregating and proper utilization of this kind of waste leads to conserving the resources of natural environment The user is responsible for delivering the used product to a specialized collection point where it will be accepted free of charge. You can obtain information about such a facility at the local authorities at the product seller.

GUARANTEE CONDITIONS. The manufacturer grants a 24 month guarantee beginning on the date of purchase. The guarantee covers defects arising from manufacturer fault i.e. defective materials or assembly errors. It does not cover damage due to user's fault caused by improper handling of the device or using the device for purposes discordant its destination. Attention: any modification or disassembly attempt exceeding normal usage and maintenance cause the guarantee void. In case of noticing improper operation of the device send it with filled out warranty card to the manufacturer or distributor address. The conformity of the production date stamped on the product and written in the guarantee card is a prerequisite for accepting the guarantee. The following warranty conditions do not exclude, limit or suspend user's rights derived from discrepancy of the merchandise with the agreement. The guarantee is limited to repair or replacement of the unit only and does not cover consequential loss or damage to animate or inanimate objects.

PL INSTRUKCJA OBSŁUGI

Szanowni Państwo, dziękujemy za zakup produktu AQUAEL. Jesteśmy przekonani, że będą Państwo usatysfakcjonowani z jego działania. Aby uniknąć jakichkolwiek problemów związanych z jego użytkowaniem prosimy o uprzednie uważne zapoznanie się z poniższą instrukcją.

PRZEZNACZENIE. Filtr wewnętrzny z serii **TURBOFILTER**, który Państwo zakupili, służy do pompowania, oczyszczania i napowietrzania wody w akwarium. Dotlenianie wody odbywa się poprzez:

- intensywny ruch wody przy powierzchni,
- nasadkę napowietrzającą (7) nałożoną na wylocie,

Filtracja mechaniczna wody odbywa się dzięki zastosowaniu wkładu filtracyjnego wykonanego z gąbki. W zestawie znajduje się również moduł filtracji biologiczno-chemicznej, składający się z pojemnika filtra (11) z sitkiem (10), pokrywy filtra (9) oraz osłony wlotu (12), która zapobiega zasysaniu roślin oraz ryb do środka pojemnika. Pojemnik (11) jest wypełniony biologicznym wkładem ceramicznym **BioCeraMax 600**, który dzięki swej porowatości sprzyja rozwojowi bakterii nitryfikacyjnych wspomagających przemiany azotowe w akwarium. Duża pojemność pojemnika pozwala na stosowanie również innych mediów filtracyjnych (np. węgiel aktywny **CarboMax**, zeolit **ZeoMax** lub inne media biologiczne: **BioCeraMax 1200** czy **BioCeraMax 1600**. Dodatkowo można dokupić kompletne pojemniki które można łączyć ze sobą szeregowo na przykład w sposób widoczny na rysunku 2.

CZĘŚCI. Opakowanie powinno zawierać:

1. pompę z serii **TURBOFILTER,**
2. pojemnik filtra z pokrywką i osłoną wlotu,
3. wkład filtracyjny gąbkowy z rurką zasysającą,
4. instrukcję obsługi.

WARUNKI BEZPIECZNEGO UŻYTKOWANIA

Zakupione przez Państwa urządzenie zostało wykonane zgodnie z aktualnymi normami bezpieczeństwa obowiązującymi na terenie Unii Europejskiej. Dla jego długotrwałego i bezpiecznego użytkowania prosimy o zapoznanie się z poniższymi warunkami bezpieczeństwa:

1. Przed instalacją i każdym uruchomieniem urządzenia należy dokładnie zapoznać się z niniejszą instrukcją obsługi i montażu (rys. A).
2. Urządzenie przystosowane jest do użytkowania tylko w pomieszczeniach zamkniętych i wyłącznie zgodnie z przeznaczeniem (rys. B).
3. Urządzenie może być zasilane wyłącznie z sieci elektrycznej o napięciu znamionowym podanym na urządzeniu.
4. Urządzenia znajdującego się poza wodą nie należy włączać do sieci elektrycznej (rys. C).
5. Przewód zasilający nieodłączalny nie może być wymieniony. Jeżeli przewód ulegnie uszkodzeniu, sprzęt staje się bezużyteczny (rys. D).
6. Przed włożeniem ręki do wody zawsze należy odłączyć od zasilania elektrycznego wszystkie urządzenia znajdujące się w zbiorniku (rys. E).
7. Niniejszy sprzęt może być użytkowany przez dzieci w wieku co najmniej 8 lat i przez osoby o obniżonych możliwościach fizycznych, umysłowych i osoby o braku doświadczenia i znajomości sprzętu, jeżeli zapewniony zostanie nadzor lub instruktaż odnośnie do użytkowania sprzętu w bezpieczny sposob i zrozumiałe związane z tym zagrożenia. Dzieci nie powinny bawić się sprzętem. Nie powinno być wykonywane czyszczenie i konserwacja sprzętu przez dzieci bez nadzoru (rys. F).
8. UWAGA! Przewód zasilający należy podłączyć do sieci elektrycznej w sposób zaprezentowany na rys. G, tak, aby odcinek przewodu swobodnie zwisał poniżej zasilacza. Ma to na celu zapobieżenie ewentualnego zalania zasilacza wodą w przypadku jej skraplania się na przewodzie przyłączeniowym.

MONTAŻ I REGULACJA. Sposób zamocowania w akwarium pokazany jest na stronie tytułowej i na opakowaniu. Podstawka (16) wraz z przyssawkami (19) i wieszakiem (17) umożliwia szybkie i łatwe zawieszenie pompki na dowolnej wysokości. Regulację wydatku można uzyskać poprzez przekręcenie regulatora wydajności (6). Za pomocą pokrętła regulatora (18) możliwa jest regulacja napowietrzania. Strumień wody na wylocie można ustawić w różnych kierunkach dzięki zastosowaniu końcówki kierującej (8) oraz poprzez obracanie komory wirnikowej (4).
UWAGA: część mediów filtracyjnych znajdujących się w koszykach i pojemnikach filtrów ze względu na bezpieczeństwo transportu została zapakowana w woreczki foliowe. W celu zagwarantowania właściwej pracy urządzenia przed pierwszym uruchomieniem filtra media te należy rozpakować (usunąć woreczki foliowe). W przypadku mediów ceramicznych oraz zeolitu przed uruchomieniem filtra zaleca się ich przepłukanie pod bieżącą wodą w celu usunięcia ewentualnego pyłu, który mógłby spowodować spadek przejrzystości wody w akwarium.

KONSERWACJA. Filtry z serii **TURBOFILTER** są napędzane przez wodoszczelny, synchroniczny silniczek, który ma niewielkie wymagania konserwacyjne. Przynajmniej raz w miesiącu należy przeczyścić gniazdo wirnikowe, w tym celu należy: zdjąć pokrywkę pojemnika filtra (9) oraz nasadkę napowietrzającą (7) z końcówką kierującą (8), obracając zdjąć komorę wirnikową (4), wyjąć wirnik (3), przeczyścić delikatnie wirnik (3) i gniazdo wirnikowe w korpusie (1), a następnie złożyć w odwrotnej kolejności. Po nałożeniu wirnika (3) na oskę powinien się on obracać bez żadnych oporów. Najczęstszą przyczyną spadku wydajności filtra jest zanieczyszczający się wkład filtracyjny (14). Aby go oczyścić, należy odłączyć filtr od sieci, wyjąć z akwarium, zdjąć gąbkę (14) z rurki zasysającej (13) i przepłukać w brudnej wodzie spuszczonej podczas podmiany z akwarium (zapobiega to niszczeniu flory bakteryjnej w gąbce i obniżaniu wydajności filtracji biologicznej). Częstość płukania wkładu zależy od stopnia zanieczyszczenia wody i czynność tę należy wykonać przy wyraźnym spadku wydajności pompki. W podobny sposób należy postąpić z wkładem **BioCeraMax 600** wypełniającym pojemnik filtra. Raz na 6 miesięcy zaleca się wymianę ok. połowy wkładu **BioCeraMax 600** na nowy.

DEMONTAŻ I KASACJA. Zużytego sprzętu elektrycznego i elektronicznego nie należy wyrzucać do śmietnika. Selekcjonowanie i prawidłowa utylizacja tego typu odpadów przyczynia się do ochrony środowiska naturalnego. Użytkownik jest odpowiedzialny za dostarczenie zużytego sprzętu do wyspecjalizowanego punktu zbiórki, gdzie będzie on przyjęty bezpłatnie. Informację o takim punkcie można uzyskać u władz lokalnych lub w punkcie zakupu.

WARUNKI GWARANCJI. Producent udziela gwarancji na okres 24 miesięcy licząc od daty zakupu. Gwarancja obowiązuje na terenie Unii Europejskiej. Gwarancja obejmuje wyłącznie uszkodzenia powstałe z winy producenta, tj. wady materiałowe lub błędy montażowe, nie obejmuje natomiast uszkodzeń powstałych z winy użytkownika na skutek niewłaściwego obchodzenia się z urządzeniem lub też wykorzystania go do celów niezgodnych z jego przeznaczeniem. Uwaga: jakiekolwiek próby przeróbek lub demontażu sprzętu wykraczające poza zakres jego normalnego użytkowania i konserwacji powodują utratę gwarancji!
W przypadku stwierdzenia nieprawidłowości działania urządzenia należy przesłać je wraz z wypełnioną kartą gwarancyjną na adres sprzedawcy lub producenta. Warunkiem uznania gwarancji jest zgodność daty produkcji wytłoczonej na produkcie z datą wypisaną na karcie gwarancyjnej. Niniejsze warunki nie wyłączają, nie ograniczają ani nie zawieszają uprawnień kupującego wynikających z niezgodności towaru z umową. Gwarancja jest ograniczona wyłącznie do naprawy lub wymiany samego urządzenia. Nie obejmuje ona skutków utraty lub zniszczenia jakichkolwiek innych obiektów.

DE BEDIENUNGSANLEITUNG

Geehrte Damen und Herren, wir bedanken uns für den Kauf unseres Produkts. Wir sind überzeugt, Sie werden zufrieden mit seiner Arbeit. Um jegliche Probleme in Verbindung mit seiner Benutzung zu vermeiden, bitten wir Sie, die folgenden Empfehlungen genau zu berücksichtigen.

FUNKTION UND EIGENSCHAFTEN DES PRODUKTS. Die Aquariumspumpen der Serie **TURBOFILTER**, die Sie gekauft haben, dient zur Pumpierung und Beluftung des Wassers in Suswasser- und Meeresaquarium. Sie kann sowohl zur Zwangsumlauf des Wassers im Aquarium, als auch in oder bei verschiedenen (biologischen, Bodenfi ltern usw.) Aquariumsfi ltern eingesetzt werden. Die Bereicherung des Wassers mit Sauerstoff wird erreicht durch:

- eine intensive Wasserbewegung auf der Oberfl ache,
- den an dem Auslauf aufgesetzten Beluftungsinjektor (7),

Die mechanische Filtrierung des Wassers geht dank dem Schwamm-Filtereinsatz vor. Im Satz finden Sie auch ein Filtermodul für die biologisch-chemische Filtrierung, bestehend aus dem Filterbehälter (11) samt mit dem Sieb (10), Filterdeckel (9) sowie der Einlauf-Schutzdeckung (12), die dem Saugen von Pflanzen und Fischen in den Behälter vorbeugt. Der Behälter (11) ist mit dem keramischen Filtereinsatz **BioCeraMax 600** gefüllt, der - dank seiner Porosität - die Entwicklung der Nitrifikationsbakterien begünstigt, die die Stickstoff-Prozesse im Aquarium unterstützen. Der größe Rauminhalt des Behälters ermöglicht auch die Anwendung anderer Filtermedien (z.B. Aktivkohle **CarboMax**, Zeolit **ZeoMax** oder anderer biologischen Filtereinsätzen: **BioCeraMax 1200** oder **BioCeraMax 1600**). Zusätzlich können Sie auch komplette Behälter zukaufen, die in Serienschaltung zueinander angeschlossen werden können, zum Beispiel in der Art, die auf dem Bild 2 gezeigt ist.

BESTANDTEILE. Verpackungsinhalt:

1. Pumpe der Reihe **TURBOFILTER**
2. Filterbehälter mit Abdeckung und Einlaufverkleidung
3. Schwamm-Filtereinsatz mit Ansaugrohr
4. Bedienungsanleitung

DE SICHERHEITSVORSCHRIFTEN

Die durch Sie gekaufte Einrichtung ist entsprechend der zur Zeit geltenden Sicherheitsnormen der Europaischen Union hergestellt worden. Zwecks ihrer dauerhaften und sicheren Benetzung dieser Heizer bitten wir Sie, die folgenden Sicherheitsbedingungen unbedingt zu berucksichtigen:

1. Machen Sie sich vor dem Einbau und jeder Inbetriebsetzung genau mit dieser Montage- und Bedienungsanleitung vertraut (Zeichn. A).
2. Die Einrichtung darf nur in Räumen und ausschließlich gemäß ihrer Bestimmung verwendet werden (Zeichn. B).
3. Die Einrichtung darf nur zum elektrischen Netz von einer an der Einrichtung angegebenen Nennspannung angeschlossen werden.
4. Die sich außerhalb des Wassers befindliche Einrichtung darf nicht zum elektrischen Netz angeschlossen werden (Zeichn. C).
5. Das fest mit dem Gerat verbundene Netzkabel kann nicht ausgewechselt werden. Wenn das Kabel beschadigt wird, ist das komplette Gerat unbrauchbar (Zeichn. D).
6. Jedesmal, bevor Sie in das Wasser greifen, trennen Sie alle, im Aquarium befindlichen elektrischen Gerate vom Netz (Zeichn. E).
7. Diese Vorrichtung ist fur die Bedienung von Kindern unter 8 Jahren nicht geeignet sowie durch Personenmit geschwachten manuellen, geistlichen Vermogen, sowie durch Personen mit mangelnder Erfahrung im Umgang mit dem Gerat, oder ohne Kenntnis dessen Funktion, es sei, die Konservierung des Gerates finden statt unter Aufsicht einer geschulten Person, oder sie selbst vorher hinsichtlich der sicheren Nutzung geschult und uber die moglichen Gefahren durch Schulungspersonal unterrichtet wird. Den Kinder ist es untersagt mit dem Gerat zu spielen. Es darf weder das Reinigen noch Warten des Gerates durch Kinder ohne Aufsicht bzw. Begleitung einer im Umgang mit diesem Gerat geschulten Person ausgefuhrt warden (Zeichn. F).
8. ACHTUNG! Das Netzkabel ist auf die in Zeichn. G gezeigte Weise an das Stromnetz anzuschlie.en, so dass ein Teil der Leitung unbehindert unter dem Netzteil hangt. Dies verhindert die eventuelle Flutung des Netzteils mit Wasser bei einer Wasserkondensation am Anschlusskabel.

MONTAGE UND REGULIERUNG. Die Art und Weise der Befestigung wird auf der Titelskizze dieser Anleitung und auf der Verpackung gezeigt. Der Pumpenuntersatz (16) samt mit den Saugnapfen (19), und Hanger (17) ermoglichen die schnelle und einfache Befestigung der Pumpe auf verschiedenen Hohen nach Bedarf. Durch Umdrehung des Durchfl usreglers (6) kann die Durchfl usmenge reguliert werden.
Die Intensivitat der Beluftung kann mit dem Drehknopf des Reglers (19) reguliert werden. Auch der Wasserstrom kann in verschiedene Richtungen gelenkt werden, und zwar mittels des Umlenkers (8) und durch die Umdrehung der Flugelradkammer (4).
HINWEIS: Ein Teil der Filtermedien in den Körben und Behältern der Filter wurde im Hinblick auf die Transportsicherheit in Folienbeutel verpackt. Für den ordnungsgemäßen Betrieb des Gerätes sind diese Medien vor Inbetriebnahme des Filters auszupacken (die Folienverpackung zu entfernen). Bei keramischen Filtermedien und Zeolith wird empfohlen, diese vor der Inbetriebnahme des Filters auszuspülen, um eventuell vorhandenen Staub auszuwaschen, durch den die Klarheit des Wassers im Aquarium getrübt werden könnte.

WARTUNG. Das Filter der Serie **TURBOFILTER** sind von einem wasserdichten Synchronmotor mit geringen Wartungsanforderungen angetrieben. Mindestens einmal im Monat sollte der Steckraum des Rotors gereinigt werden. Dazu sollte(n): Deckel des Filterbehälters (9) und Belüftungsaufsatz (7) mit Umlenker (8) abnehmen, durch Umdrehen Flügelradkammer (4) lösen, Flügelrad (3) herausnehmen, vorsichtig Flügelrad (3) und Rotorsitz im Pumpenkörper (1) säubern und anschließend in umgekehrter Reihenfolge wieder zusammensetzen. Wieder an die Achse gesteckt, soll sich der Rotor (3) widerstandslos umdrehen lassen. Häufigste Ursache für eine Abnahme der Pumpenleistung ist die Verschmutzung des Filtereinsatzes (14). Um diesen zu säubern, ist der Filter vom Netz zu trennen und aus dem Becken zu nehmen. Der Schwamm (14) wird dann vom Ansaugrohr (13) abgestreift und in beim Wasserwechsel abgelassenen Schmutzwasser gespült (dies verhindert die Zerstörung der Bakterienflora im Schwamm und eine Abnahme der biologischen Filterleistung). Die Häufigkeit, in der der Schwamm auszuspülen ist, hängt vom Verschmutzungsgrad des Wassers ab. Der Schwamm ist bei einem deutlichen Abfall der Pumpenleistung auszuspülen. Auf ähnliche Weise wird mit dem Bio-Filtereinsatz **BioCeraMax 600** vorgegangen, der den Filterbehälter ausfüllt. Es wird empfohlen, einmal alle 6 Monate etwa die Hälfte des **BioCeraMax 600** Filtereinsatzes auszutauschen.

ENTSORGUNG. Kein abgenutztes elektrisches und elektronisches Haushaltsgerät darf zum Hausmüll geworfen werden. Die Selektion und richtige Entsorgung solcher Abfälle trägt zum Schutz der natürlichen Umwelt bei. Der Benutzer ist verantwortlich für die Abgabe des abgenutzten Gerätes bei einer eingerichteten Sammelstelle oder einem Wertstoffsammelhof, wo es kostenlos entgegengenommen wird. Genauere Information über solcher Sammelstelle erhalten Sie bei Ihrer Gemeindeverwaltung oder Ihrem Händler.

GARANTIEBEDINGUNGEN. Der Hersteller leistet Ihnen ab Kaufsdatum eine Garantie für 24 Monate. Die Garantie schließt bloß Schäden ein, die von dem Schuld des Herstellers entstanden sind, das heißt Material- und Montagefehler. Sie erstreckt sich jedoch nicht auf Schäden, die durch Schuld des Benutzers – wie unsachgemäße Behandlung oder Benutzung des Gerätes für Zwecke, die nicht mit seiner Bestimmung übereinstimmen – entstanden sind. Achtung: Jeglicher Versuch eines Umbaus oder einer Auseinandersetzung der Einrichtung, der den Bereich ihrer normalen Benutzung und Wartung übertritt, bringt den Verlust der Garantie zur Folge! Bei Feststellung von Störungen im Betrieb der Einrichtung, soll sie, samt mit dem vom Verkäufer ausgefüllten Garantieschein an die Adresse des Verkäufers oder des Herstellers versandt werden. Eine Bedingung zur Anerkennung der Garantierechte ist die Übereinstimmung des auf dem Gerät geprägten Herstellungsdatums mit dem im Garantieschein eingeschriebenen Datum. Beim Fall, wenn die Ware dem Vertrag nicht entspricht, werden die daraus folgenden Rechte des Käufers durch diese Garantiebedingungen weder ausgeschlossen, noch beschränkt oder ausgesetzt. Die Garantie beschränkt sich ausschließlich auf die Reparatur oder Austausch selbst der Einrichtung. Sie erstreckt sich aber nicht auf die Folgen des Verfalls oder der Vernichtung jeglicher anderer Objekte.

FR NOTICE D'EMPLOI

Chers clients, nous vous remercions pour l'achat de notre produit. Nous sommes persuadés que vous serez satisfaits de son fonctionnement. Pour éviter un problème quelconque lié à son utilisation nous vous prions de bien vouloir prendre connaissance de la notice d'emploi ci-dessous.

DESTINATION. Le filtre intérieur **TURBOFILTER** que vous avez acheté, est utilisé pour le pompage, le nettoyage et l'aération de l'eau dans un aquarium. L'oxygénation de l'eau se fait par:

- un mouvement intensif de l'eau près de la surface,
- un diffuseur d'air (7) imposé sur la sortie.

La filtration mécanique de l'eau se fait grâce au cartouche de filtration en mousse. Le kit contient aussi un module de filtration biologique, composé d'une chambre filtrante (11) avec un tamis (10), du couvercle du filtre (9) et d'une grille de protection de l'entrée (12), qui empêche l'absorption de plantes et de poissons à l'intérieur du filtre. La chambre (11) est rempli avec un substrat bio-céramique **BioCeraMax 600**, qui grâce à sa porosité aide au développement des bactéries nitrifiantes qui supportent la transformation de l'azote dans l'aquarium. Une grande capacité de la chambre permet l'utilisation d'autres médias de filtration (par exemple du charbon actif **CarboMax**, la zéolithe **ZeoMax** ou d'autres médias biologiques: **BioCeraMax 1200** ou **BioCeraMax 1600**. Vous pouvez aussi acheter des chambres supplémentaires qui peuvent être combinés en série comme le montre la Figure 2.

PIÈCES. La boîte doit contenir:

1. une pompe série **TURBOFILTER**
2. un conteneur du filtre avec un couvercle et protection de l'entrée
3. cartouche de filtre d'éponge avec un tuyau d'aspiration
4. le mode d'emploi.

CONDITIONS D'UTILISATION EN SECURITE

L'appareil que sous venez d'acheter a ete produit en accord avec les normes de securite en vigueur sur le territoire de l'Union Europeenne. Pour assurer son fonctionnement de longue dure et en securite nous sous prions de prendre connaissance des consignes de securite ci-dessous:

1. Avant l'installation et chaque utilisation, lisez attentivement ce manuel d'utilisation et de montage (figure A).
2. L'appareil est destiné a fonctionner a l'abri et seulement en concordance avec sa destination (figure B).
3. L'appareil ne peut etre alimenté que par un réseau électrique dont la tension nominale est indiquée sur l'appareil.
4. L'appareil qui se trouve en dehors de l'eau ne doit pas etre branché au réseau électrique (figure C).
5. Le cordon d'alimentation non-detachable ne peut pas etre remplace. Si le cordon est endommage, l'appareil devient inutile (figure D).
6. Avant de placer la main dans l'eau il faut debrancher tout appareil electriques se trouvant dans le recipient (figure E).
7. Cet equipement peut etre utilise par des enfants ages de huit ans et les personnes ayant des capacities physiques et mentales reduites, ainsi que personnes avec le manque d'experience et de connaissances de l'equipement, s'ils seront fournis avec la surveillance ou l'instruction concernant l'utilisation de l'equipement de facon securitaire et les risques associes. Les enfants ne devraient pas jouer avec l'appareil. Le nettoyage et l'entretien de l'equipement ne doivent pas etre effectues par des enfants sans surveillance (figure F).
8. ATTENTION! Le cable d'alimentation doit etre raccorde au reseau electrique de facon montree a la figure G pour qu'il pende en dessous de l'alimentateur. Ceci a pour but d'eviter l'inondation de l'alimentateur dans le cas ou l'eau se condense sur le cable de raccordement.

MONTAGE ET REGLAGE. Le montage dans l'aquarium est montré sur la première page et sur l'emballage. Le pied (16) avec ventouses (19) et un cintre (17) permet la suspension rapide et facile de la pompe à n'importe quelle altitude. Du volume d'air peut être reglé en tournant le régulateur de débit (6). Le selecteur rotatif du régulateur (18) permet de régler l'aération. Un jet d'eau à la sortie peut être positionné dans des directions différentes en utilisant la pointe de la direction (8) et en tournant la chambre du rotor (4).
REMARQUE: En raison de la sécurité des transports, une partie des médias filtrants contenus dans des paniers et des contenants de filtres a été emballée dans des sacs en plastique. Pour assurer le bon fonctionnement de l'appareil, il faut déballer ces medias (retirer des sacs en plastique) avant le premier démarrage du filtre. Dans le cas des médias en céramique et zéolite, il est recommandé de les rincer d'abord sous l'eau courante pour enlever toute poussière qui pourrait provoquer une baisse de la clarté de l'eau dans l'aquarium.

ENTRETIEN. Les filtres de la série **TURBOFILTER** sont alimentés par un moteur synchrone et imperméable à l'eau, qui ne nécessite pas beaucoup d'entretien. Au moins une fois par mois il faut nettoyer l'embase du rotor, à cette fin : enlevez le couvercle du conteneur du filtre (9) et la buse d'aération (7) avec la pointe de la direction (8), en tournant enlevez la chambre du rotor (4), retirez le rotor (3), nettoyez délicatement le rotor (3) et le logement du rotor dans le corps (1) et puis réassembler tout dans l'ordre inverse. Après l'installation du rotor (3) sur l'essieu, il devrait tourner sans aucune résistance. La cause la plus fréquente de la diminution de la performance du filtre est contamination de la cartouche de filtration (14). Pour le nettoyer, débranchez le filtre de l'électricité, retirez de l'aquarium, retirez l'éponge (14) du tuyau d'aspiration (13) et le rincez à l'eau sale évacuée du réservoir lors de la substitution (ce qui empêche la destruction des bactéries dans l'éponge et la diminution d'efficacité de la filtration biologique). La fréquence de rinçage du cartouche dépend du degré de contamination de l'eau, et cette opération doit être effectuée à une nette diminution de l'efficacité de la pompe. Il faut procéder de la même manière avec le substrat **BioCeraMax 600**, qui remplit la chambre filtrante. Il est recommandé de remplacer environ la moitié du substrat **BioCeraMax 600** une fois tous les 6 mois.

DÉMONTAGE ET DÉMOLITION. Les appareils électroménagers et électroniques usés ne doivent pas être jetés à la poubelle. Le triage et le recyclage des appareils de ce type contribuent à la préservation de l'environnement. L'utilisateur est responsable d'amener l'appareil usé au point de collecte spécialisé où l'appareil sera reçu gratuitement. La liste de ces points de collecte peut être obtenue auprès des autorités locales ou du vendeur du produit.

CONDITIONS DE GARANTIE. Le fabricant accorde une garantie pour une période de 24 mois à compter de la date de l'achat. La garantie couvre les détériorations dues aux vices de matériaux et de fabrication, elle ne couvre pas le détériorations dues au mauvais maniement de l'appareil par l'utilisateur ou à l'utilisation autre que celle prévue par le fabricant. Attention : toute tentative de remaniement ou de démontage de l'appareil au delà de l'utilisation et l'entretien normal provoquent la déchéance de la garantie. Dans le cas de la constatation d'un mauvais fonctionnement de l'appareil, il faut l'envoyer accompagné de la carte de garantie dûment remplie à l'adresse du fabricant ou du distributeur. La condition de la reconnaissance de la garantie est la concordance de la data de fabrication indiquée sur le produit avec la date indiquée sur la carte de garantie. Les conditions de garantie cidessus ne limitent pas ni suspendent les droits de l'acheteur découlant du désaccord entre le produit et le contrat d'achat. La garantie se limite a la reparation ou au remplacement de l'appareil seulement et ne s'applique pas aux pertes ni aux dommages indirects causes aux objets animes ou inanimes.

RU РУКОВОДСТВО ПО ЭКСПЛУАТАЦИИ

Уважаемые господа, благодарим Вас за приобретение нашего продукта. Мы уверены, что Вы останетесь довольны работой устройства. Чтобы избежать проблем, связанных с его эксплуатацией, просим Вас внимательно ознакомиться с настоящим руководством по эксплуатации.

ОБЛАСТЬ ПРИМЕНЕНИЯ. Внутренний фильтр серии **TURBOFILTER**, приобретенный Вами, предназначен для перекачивания, очистки и аэрации воды в аквариуме. Снабжение воды кислородом осуществляется за счет:

- интенсивного перемещения воды под поверхностью;
- аэрационной насадки (7), установленной на выходе.

Механическая фильтрация воды осуществляется путем применения фильтрующего наполнителя, изготовленного из губки. В наборе имеется также модуль биологической фильтрации, состоящий из биоотсек (11) с решеткой (10), крышки биоотсека (9) и префильтра (12), которая предотвращает всасывание растений и рыбок внутрь емкости. Емкость (11) заполнена биологически активным керамическим наполнителем **BioCeraMax 600**, который благодаря своей пористости позволяет жить и размножаться большому количеству нитрификационных бактерий, уничтожающих в аквариуме вредные азотосодержащие соединения. Большая вместительность контейнера позволяет применять также другие фильтрующие наполнители (напр. активный уголь **CarboMax**, цеолит **ZeoMax** или другие биологически активные наполнители: **BioCeraMax 1200** или **BioCeraMax 1600**. Дополнительно можно также приобрести емкости, которые можно соединять друг с другом последовательно – см. рис. 2.

КОМПЛЕКТНОСТЬ. В упаковке должны находится:

1. насос серии **TURBOFILTER**
2. биоотсек с крышкой и префильтром
3. губка-фильтр с заборной трубкой
4. руководство по эксплуатации

УСЛОВИЯ БЕЗОПАСНОЙ ЭКСПЛУАТАЦИИ

Приобретенное Вами устройство изготовлено в соответствии с нормами безопасности, действующими на территории Европейского Союза. Для длительного и безопасного использования устройства просим Вас ознакомиться с приведенными ниже условиями безопасности:

1. Перед установкой и каждым запуском устройства внимательно ознакомьтесь с данной инструкцией по установке и обслуживанию (рис. A).
2. Устройство предназначено для использования исключительно в закрытых помещениях, только в соответствии с его предназначением (рис. B).
3. Питание устройства может осуществляться исключительно от электросети с номинальным напряжением, указанным на устройстве.
4. Запрещается подключать к электросети устройство, не находящееся в воде (рис. C).
5. Не допускается замена несъемного шнура питания. Если шнур поврежден, устройство не подлежит дальнейшей эксплуатации (рис. D).
6. Перед погружением руки в воду всегда следует отключить от электропитания все устройства, находящиеся в аквариуме (рис. E).
7. Обслуживание устройства детьми в возрасте от восьми лет и лицами с ограниченными физическими или умственными возможностями, а также лицами, у которых нет опыта обслуживания данного устройства, допускается под соответствующим надзором либо после предварительного инструктажа по безопасной эксплуатации устройства, в ходе которого будут осознаны риски, связанные с использованием данного оборудования. Устройство – не детская игрушка! Чистка и техническое обслуживание устройства детьми без присмотра не допускается (рис. F).
8. ВНИМАНИЕ! Сетевой кабель следует подсоединить к электросети так, как это изображено на рис. G – чтобы отрезок кабеля свободно свисал ниже уровня блока питания. Это предотвратит возможное залитие блока питания водой в случае ее конденсации на присоединительном проводе.

МОНТАЖ И РЕГУЛИРОВКА. Способ установки в аквариуме изображен на титульном листе и упаковке. Держатель (16) вместе с присосками (19) и подвесом (17) позволяет быстро и легко закрепить насос на любой высоте. Регулировку потока можно осуществлять поворотом регулятора мощности (6). При помощи заглушки-регулятора (18) можно регулировать аэрацию. Струю воды на выходе можно направлять в разные стороны вращением крышки роторной камеры (4), а также благодаря наличию направляющего наконечника (8).
ВНИМАНИЕ: некоторые из фильтрующих наполнителей, находящихся в корзинках и емкостях фильтров, упакованы в полиэтиленовые мешочки с целью предотвращения повреждений при перевозке. Для того, чтобы обеспечить надлежащее функционирование устройства, перед первым запуском фильтра эти наполнители следует распаковать (удалить полиэтиленовые мешочки). В случае керамических наполнителей и цеолита перед запуском фильтра рекомендуется прополоскать наполнители под проточной водой с целью удаления возможных взвесей, могущих вызвать уменьшение прозрачности воды в аквариуме.

ТЕХОБСЛУЖИВАНИЕ. Фильтры серии **TURBOFILTER** приводятся в действие водонепроницаемым, синхронным двигателем, нетребовательным к уходу. Не менее одного раза в месяц следует прочищать роторную камеру. Для этого необходимо: отделить корпус насоса от биоотсека, снять аэрационную насадку (7) с направляющим наконечником (8), поворачивая снять крышку роторной камеры (4), вынуть ротор (3), аккуратно очистить ротор (3) и роторное гнездо в корпусе (1) , а затем собрать все в обратном порядке. После установки ротора (3) на оси, он должен легко вращаться. Наиболее частой причиной падения эффективности фильтра является засорение губки фильтра (14). Для того, чтобы очистить его, следует отключить фильтр от сети, вынуть его из аквариума, снять губку (14) с всасывающей трубки (13) и промыть в воде, слитой из аквариума во время ее замены (во избежание уничтожения бактерийной флоры в губке и снижения биологической эффективности фильтра). Частота промывки наполнителя зависит от степени загрязнения воды; промывку следует проводить при заметном падении эффективности насоса. Очередность действий с наполнителем **BioCeraMax 600**, заполняющим емкость фильтра, аналогичен. Раз в 6 месяцев рекомендуется замена примерно половины наполнителя **BioCeraMax 600** новым.

ДЕМОНТАЖ И УТИЛИЗАЦИЯ. Использованное электрическое и электронное бытовое оборудование нельзя выбрасывать в мусорные ящики. Селекция, сбор и надлежащая утилизация отходов такого типа оберегает ценные ресурсы окружающей среды. Пользователь несет ответственность за доставку использованного оборудования в специализированный пункт сбора, где его примут бесплатно. Информацию о таких пунктах можно получить в пункте продажи или сервисном пункте изготовителя.