# SPYRACERWIFI

CE

Настоящим Silverlit Toys Manufactory Ltd заявляет, что радиотехническое оборудование 84843 соответствует требованиям директивы 2014/53/EU. Полный текст Декларации соответствия нормам ЕС доступен по запросу по следующей ссылке: www.silverlit.com/a/certificate

MFR No. 84843

Диапазон частот: 2,400–2,483 ГГц    Максимальная мощность радиосигнала: <10 мВт

## 1. Комплект поставки

Дрон | Пульт дистанционного управления | перезаряжаемый аккумулятор | Камера

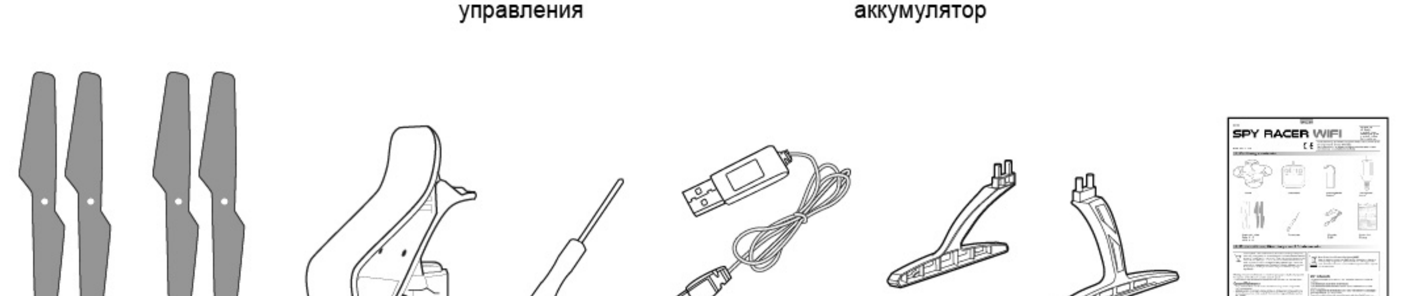

Запасная лопасть ротора Лопасть A, 2 шт. Лопасть B, 2 шт. | Держатель для смартфона | Отвертка | Зарядный кабель | Подставка для дрона, 2 шт. | Руководство по эксплуатации

## 2. Меры предосторожности, предупреждения и предписания

Знак перечёркнутого мусорного ведра символизирует, что батареи, зарядные батарей и устройства не должны выбрасываться вместе с домашними отходами. Батареи токсичны и могут нанести вред здоровью и окружающей среде. Пожалуйста проинформируйте детей о том, что батареи должны быть сданы в специальный пункт для безопасной переработки. Помогите сохранить окружающую среду.

**Утилизация отходов электрического и электронного оборудования (WEEE)**
Если устройство не используется, извлеките из него все батарейки и утилизируйте их отдельно. Отнесите устройство в ближайший пункт сбора отходов электрического и электронного оборудования. Другие компоненты можно выбросить с бытовым мусором.

**Внимание.** Изменения или модификации данного устройства, не одобренные в явном виде стороной, ответственной за соответствие стандартам, могут привести к лишению пользователя прав на эксплуатацию этого оборудования.
- Photographing or video recording should only take place with the consent from all involved parties.

### Уход и обслуживание
- Всегда извлекайте батарейки, если игрушка не будет использоваться в течение длительного периода времени. (Только для передатчика)
- Регулярно проверяйте вилку, корпус и другие детали на наличие повреждений. В случае возникновения таких повреждений не подключайте к передатчику зарядное устройство, пока повреждения не будут устранены.
- Аккуратно протирайте игрушку чистой влажной тканью.
- Держите игрушку подальше от прямых солнечных лучей и (или) источников тепла.
- Не погружайте игрушку в воду. Это может привести к повреждению электронных компонентов.

### Особые примечания.
- Внимание! Перед первым использованием внимательно прочитайте руководство.
- Нельзя засовывать провода в розетку.

### Примечания.
- Для максимальной производительности рекомендуется установить в устройство новые щелочные батарейки.
- Это изделие необходимо использовать только с рекомендуемым зарядным устройством.

### Требования FCC
Это устройство соответствует требованиям части 15 правил FCC. Работа устройства соответствует следующим двум требованиям:
1) это устройство не должно создавать вредных помех; и
2) это устройство должно быть устойчивым к любым помехам, включая помехи, которые могут вызывать сбои в его работе.

ПРИМЕЧАНИЕ. В результате тестирования данного оборудования было доказано его соответствие ограничениям по цифровым устройствам класса B согласно части 15 правил FCC. Данные ограничения установлены для обеспечения соответствующей защиты от вредных помех в стационарных установках. Данное оборудование генерирует, использует и может излучать радиочастотную энергию и, если оно не настроено и не используется в соответствии с инструкциями, может создавать помехи для радиосвязи.
Однако нет никакой гарантии, что в определенных условиях эксплуатации помехи не будут возникать. Если данное устройство является источником помех для радио или телевизионного приема, что может быть определено путем включения и выключения устройства, пользователь может попытаться устранить помехи одним из следующих способов:
– перенаправить или изменить положение принимающей антенны;
– увеличить расстояние между оборудованием и приемником;
– подключить оборудование к розетке в цепи, отличной от той, к которой подключен приемник;
– обратиться за помощью к продавцу либо опытному радио- или телемастеру.





### Предостережения:
- Не пытайтесь заряжать неперезаряжаемые батарейки.
- Перед зарядкой аккумуляторные батарейки необходимо извлечь из игрушки. (Только для передатчика)
- Аккумуляторные батарейки должны заряжаться только взрослыми.
- Не используйте одновременно старые и новые батарейки, а также батарейки разных типов. (Только для передатчика)
- Используйте батарейки только рекомендованного или аналогичного типа.
- Соблюдайте полярность при установке батареек.
- Использованные батарейки необходимо извлечь из устройства. (Только для передатчика)
- Не допускайте короткого замыкания контактов питания.
- Не используйте одновременно новые и старые батарейки. (Только для передатчика)
- Не используйте вместе щелочные, стандартные (углеродно-цинковые) и перезаряжаемые батарейки. (Только для передатчика)

### Поскольку в дроне используется литий-полимерный аккумулятор, обратите внимание на следующие предупреждения безопасности.
- Не подвергайте аккумулятор воздействию огня или тепла.
- Не используйте и не оставляйте аккумулятор рядом с источниками тепла, такими как открытый огонь или обогреватель.
- Не ударяйте и не бросайте аккумулятор на твердые поверхности.
- Не погружайте аккумулятор в воду и храните его в прохладном сухом месте.
- Используйте для зарядки только специально предназначенное для этого зарядное устройство.
- Не допускайте перезарядки аккумулятора.
- Не подключайте аккумулятор к розетке электросети.
- Не паяйте непосредственно на аккумуляторе и не прокалывайте его гвоздями или другими острыми предметами.
- Не разбирайте и не модифицируйте аккумулятор.
- Заряжайте аккумулятор каждые 6 месяцев.

### Требования к батарейкам (Пульт дистанционного управления):
Электропитание : ⎓
Параметры батареек : DC 6,0 V , 0,5 W
Батарейки : 4 x 1.5 V "AA"/LR6/AM3 (Не входит в комплект)

### Совет! Советы по безопасности
- Никогда не разбирайте устройство и не пытайтесь его модифицировать. Это может привести к повреждению устройства.
- Для управления дроном необходимы специальные навыки и обучаться им необходимо только под присмотром опытного взрослого.
- Никогда не используйте устройство, если какая-либо из деталей повреждена.
- Внимание! Не запускайте дрон рядом с людьми и животными.
- Не запускайте дрон в непосредственной близости от воды и линий электропередач.
- Всегда держите дрон в поле зрения и не допускайте его посадки или столкновения с вашей головой, телом или другими людьми.
- Управлять дроном рекомендуется стоя, чтобы быстро увернуться от него в случае необходимости.
- Всегда выключайте дрон и передатчик, когда они не используются.
- Предупреждение! Не прикасайтесь к вращающимся пропеллерам! Во избежание травм держите руки, волосы и свободную одежду подальше от движущихся частей.
- Никогда не бросайте и не подносите никакие предметы к вращающимся пропеллерам.
- Внимание! Риск травмы глаз! Сохраняйте безопасную дистанцию не менее 1 метра.
- Сохраните это руководство по эксплуатации для использования в дальнейшем.

**Нормальная работа изделия может быть нарушена из-за сильных электромагнитных помех. В таком случае просто перезагрузите изделие в соответствии с руководством пользователя, чтобы возобновить нормальную работу. Если нормальную работу не удалось возобновить, используйте изделие в другом месте.**

**Загрузка фото и видео с летательного аппарата может быть затруднена из-за сильных электромагнитных помех. В этом случае нужно снова выполнить подключение летательного аппарата к ПК. Если нормальную работу не удалось возобновить, используйте изделие в другом месте.**

### Требования к аккумулятору для дрона
Электропитание : ⎓
RПараметры батареек : DC 3,7 V , 13 W
Батарейки : 1 литий-полимерный аккумулятор 3,7 В (входит в комплект)
Емкость : 380 mAh

## 3. Обозначение деталей

**Дрон**

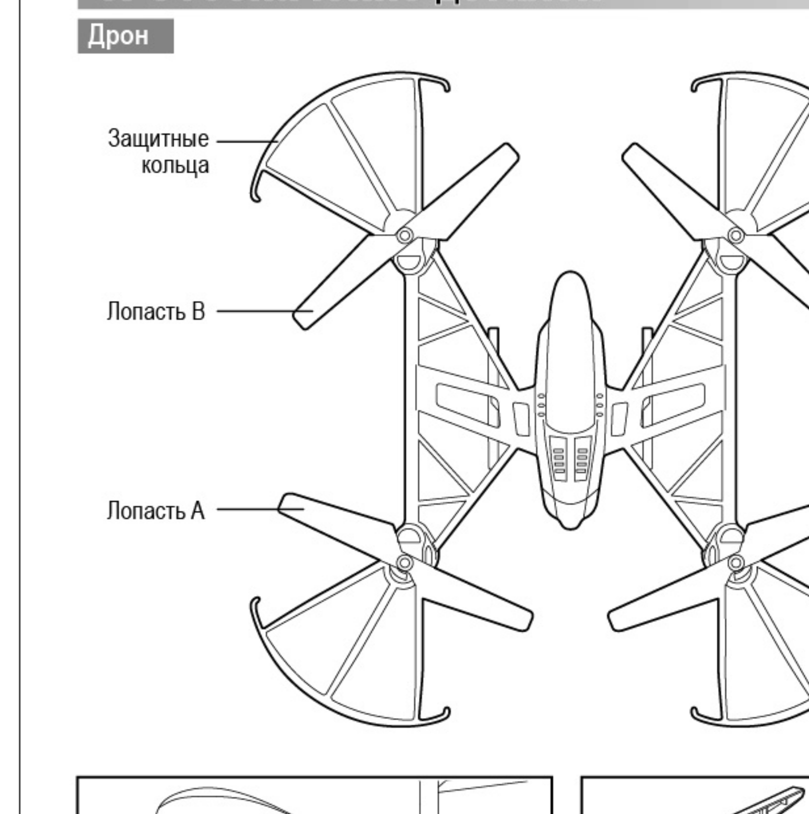

При замене ротора убедитесь, что отметки (A или B) на дроне совпадают с ротором.

**Внимание!**
Замену ротора должен выполнять только взрослый.

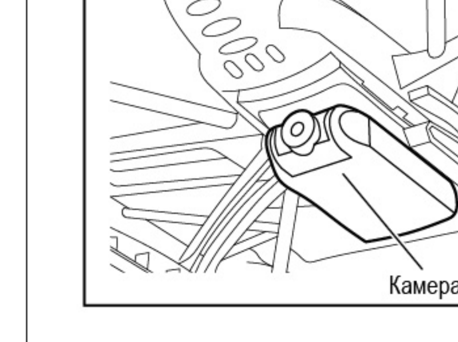

Камера

**Внимание!** Установку подставки для дрона должен выполнять только взрослый.





**Пульт дистанционного управления**

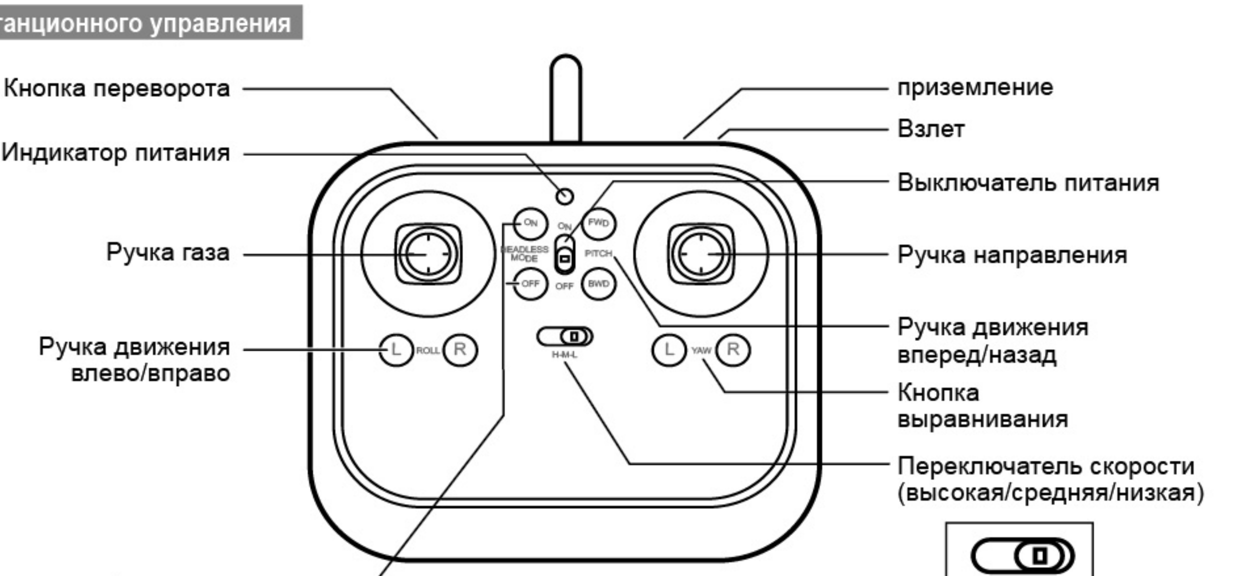


Когда автономный режим включен и задана передняя часть дрона, любая сторона дрона может двигаться вперед/назад/вправо/влево.

Самое нижнее положение ручки газа | Крышка батарейного отсека

## 4. Установка и зарядка аккумулятора

**Установка батареек в дрон** (убедитесь, что выключатель питания находится в положении ВЫКЛ)

Шаг 1. Установите выключатель питания на дроне в положение «OFF» (Выкл.) и извлеките аккумулятор.

Шаг 2. Подсоедините аккумулятор к зарядному USB-устройству.

Шаг 3. Подключите к USB-порту компьютера. Когда светодиодный индикатор начнет светиться, зарядка будет завершена. Отсоедините аккумулятор.

Шаг 4. Установите аккумулятор в батарейный отсек дрона, подключите его и закройте крышку.

**Установка батареек передатчика** (убедитесь, что выключатель питания находится в положении ВЫКЛ)

Шаг 1. Откройте крышку батарейного отсека: открутите винт, вращая его против часовой стрелки с помощью крестообразной отвертки.

Шаг 2. Установите 4 батарейки типа AA. Не устанавливайте вместе старые и новые батарейки.

Шаг 3. Закройте крышку батарейного отсека: затяните винт, вращая его по часовой стрелке с помощью крестообразной отвертки.

**Внимание !**

Извлеките эти батарейки из устройства, подняв положительный контакт каждой из них вручную.

НЕ извлекайте и не устанавливайте батарейки с помощью острых или металлических инструментов.

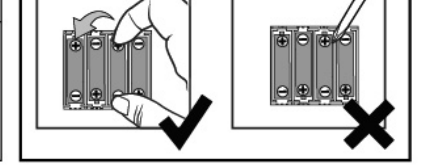

**Примечание. 1. После каждых 50–60 минут зарядки дрон может работать около 4-5 минут.**
**2. Прежде чем заряжать аккумулятор, подождите 10–15 минут, пока он остынет.**





## 5. Управление дроном

### 5-1: Запуск дрона

Шаг 1. Откройте батарейный отсек дрона и подключите батарейку.

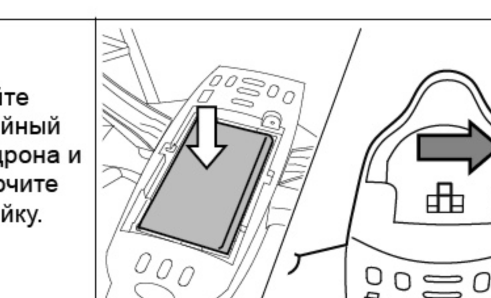

Шаг 2. Вставьте батарейки в батарейный отсек и закройте крышку. Включите дрон (положение переключателя «ON»).

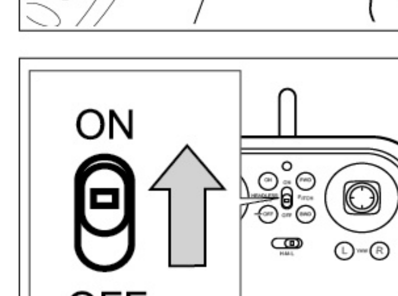

Шаг 3. Установите выключатель передатчика в положение «ON» (Вкл).

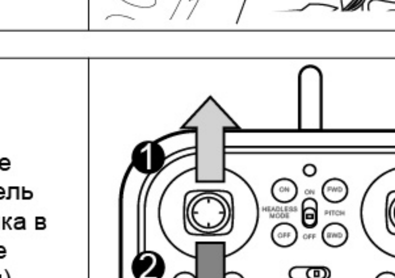

Шаг 4. Когда светодиоды дрона начнут мигать медленно, прижмите ручку газа вверх, а затем вниз. Теперь сопряжение установлено.

### 5-2 : Автоматическая регулировка выравнивания

1. Одновременно передвиньте левый рычаг управления в левый нижний угол, а правый рычаг в правый нижний угол.
2. Через 3 секунды. Светодиодный индикатор на передней части дрона начнет мигать, указывая на то, что регулировка выполнена.

### Совет! Предупреждения по использованию ручки газа
Падение дрона может быть вызвано блокировкой ротора посторонними предметами (например, ветвями деревьев). Пользователю рекомендуется вернуть ручку газа в минимальное положение, если мотор заблокирован, а дрон продолжает работать нормально. В противном случае это может привести к повреждению мотора.

H-M-L

Перед использованием установите переключатель скорости в режим низкой скорости (L), чтобы ознакомиться с управлением дроном.

### 5-3: Основные команды

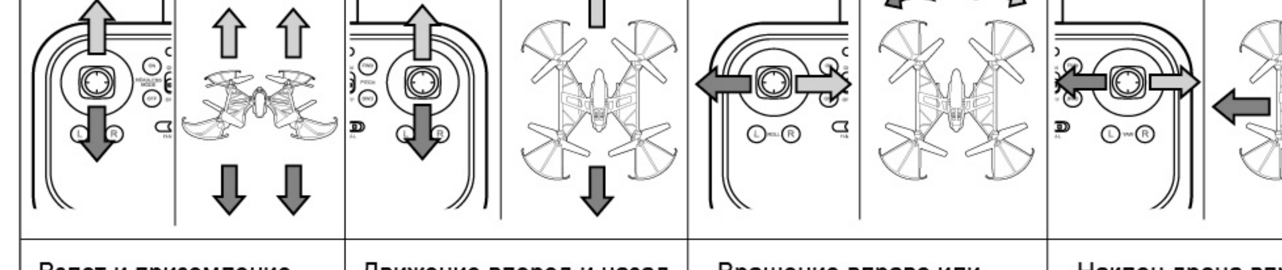

| Взлет и приземление | Движение вперед и назад | Вращение вправо или влево | Наклон дрона вправо или влево |
|---|---|---|---|
| • Для взлета аккуратно и постепенно поднимите левый рычаг или нажмите кнопку взлета.<br>• Для приземления аккуратно и постепенно опустите левый рычаг или нажмите кнопку приземления. | • Чтобы двигаться вперед, аккуратно и постепенно поднимите правый рычаг.<br>• Чтобы двигаться назад, аккуратно и постепенно опустите правый рычаг. | • Когда дрон стабилизирован на определенной высоте, переместите левый рычаг влево или вправо. | • Когда дрон стабилизирован на определенной высоте, переместите правый рычаг влево или вправо. |





### 5-4: Настройка устройства

Ручка движения вперед/назад
• Если дрон имеет тенденцию двигаться слишком далеко вперед или назад, отрегулируйте движение, настроив ручку движения вперед/назад.

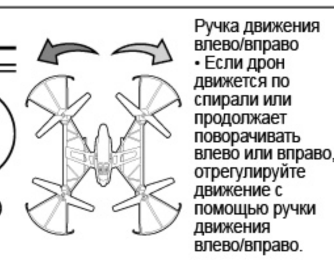

Ручка движения влево/вправо
• Если дрон движется по спирали или продолжает поворачивать влево или вправо, отрегулируйте движение с помощью ручки движения влево/вправо.

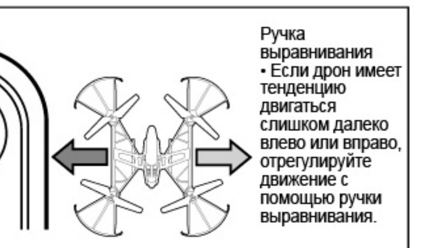

Ручка выравнивания
• Если дрон имеет тенденцию двигаться слишком далеко влево или вправо, отрегулируйте движение с помощью ручки выравнивания.

### 5-5: Петли

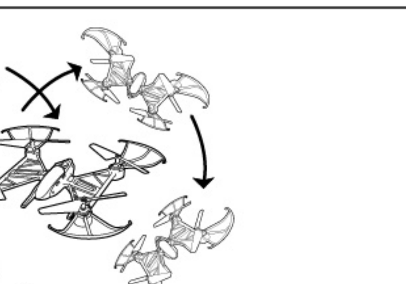

На определенной высоте дрон может делать петли.

**Для этого выполните следующие действия.**
Нажмите кнопку переворота на передатчике (прозвучит звуковой сигнал), затем укажите желаемое направление петли на передатчике. Прижмите правый рычаг вверх, чтобы сделать петлю вперед, прижмите вниз, чтобы сделать петлю назад или прижмите рычаг влево или вправо для петли влево или вправо.

## 6. Другие инструкции по полетам

### 6-1: Low battery level

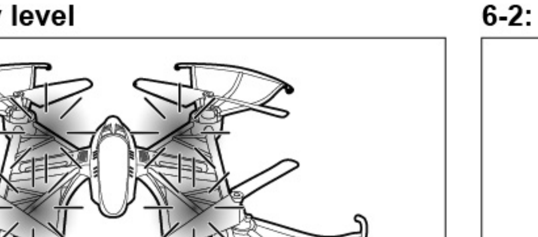

При низком уровне заряда батареисветодиода на дроне начинают мигать. Дрон приземляется автоматически.

**ПРЕДУПРЕЖДЕНИЕ.**
**Зарядите аккумулятор, прежде чем его заряд полностью иссякнет.**

### 6-2: Система защиты мотора

Дрон оснащен системой защиты мотора: после столкновения или при блокировке одного из роторов, короткое замыкание отключает мотор для сохранения его целостности. При срабатывании короткого замыкания верните ручку высоты в положение минимальной высоты вручную, затем выключите передатчик и дрон и подождите не менее 1 минуты, прежде чем снова включить их и выполнить синхронизацию.

## 7. Использование камеры и смартфона

### 7-1: Установка камеры на дрон

• Камеру необходимо прикрепить под дроном.
• Электрические провода камеры (разъем) подключены к дрону: правый разъем переключателя.

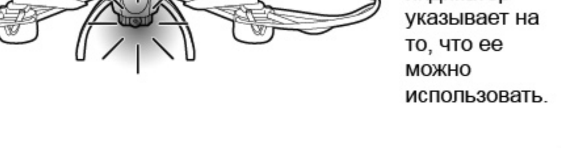

• Когда камера подключена правильно, красный индикатор указывает на то, что ее можно использовать.

### 7-2: Установка держателя для смартфона на передатчик

Шаг 1. Поместите держатель для смартфона на антенну передатчика.

Шаг 2. Откройте зажим, нажав на его конец.

Шаг 3. Вставьте смартфон в держатель.





## 8. Использование приложения

### 8-1: Для подготовки устройства к настройке выполните следующие действия.
1. Откройте магазин приложений App Store® или Google Play Store
2. Найдите приложение «SPYRACER-FPV», скачайте его и установите.
3. Включите дрон.
4. Найдите дрон в списке устройств Wi-Fi на смартфоне.
5. Запустите приложение «SPYRACER-FPV» и начните игру.

**Совет по управлению дроном**
Установите приложение «SPYRACER-FPV» на смартфон, чтобы с его помощью управлять дроном.

### 8-2: Интерфейс управления

1. Возврат
2. Съемка фото
3. Запись видео
4. Библиотека медиафайлов
5. Скорость: 40% / 60% / 100%
6. Петля 360º
7. Удержание газа (автоматическое зависание)
8. Датчик силы тяжести: наклоните смартфон, чтобы ускорить дрон.
9. Отобразить/скрыть команды управления для пилотирования дрона с помощью смартфона (ВКЛ)
10. Отобразить/скрыть настройку
11. Поворот камеры на 180º
12. Режим записи видео
13. Автономный режим
14. Коррекция гироскопа
15. Взлет
16. Приземление
17. Экстренная остановка
18. Команды вращения: налево/направо по кругу
19. Рулевые команды: налево/направо по оси
20. Рулевые команды: вперед/назад по оси

Название Google Play и логотип Google Play являются товарными знаками компании Google Inc.

## 9. Съемка фото / Запись видео

### 9-1: Съемка фото
• Нажмите кнопку «Съемка фото» в интерфейсе управления смартфона. Устройство воспроизведет сигнал для подтверждения съемки фото.

### 9-2: Запись видео
• Нажмите кнопку «Запись видео» в интерфейсе управления смартфона, чтобы начать запись видео. Затем смартфон воспроизведет сигнал для обозначения начала записи видео. Нажмите кнопку еще раз, чтобы остановить запись.
• В процессе съемки видео на экране появится надпись «Запись видео» красного цвета, указывая на выполнение записи (макс. 60 секунд). Чтобы остановить запись видео, нажмите кнопку «Запись видео» еще раз. Во время записи видео активируется функция FPV (вид от первого лица), и видео будет отображаться в реальном времени на экране смартфона.

### 9-3: Просмотр фото и видео на экране
• **Шаг 1.** Выключите дрон и передатчик.
• **Шаг 1.** Нажмите кнопку «Библиотека медиафайлов» в интерфейсе управления смартфона для просмотра фото и видео.

## 10. Устранение неполадок

| Неисправность | Причина | Способ устранения |
|---|---|---|
| Дрон не работает. | - Дрон и (или) передатчик выключены.<br>- Батарея дрона разряжена. | - Установите переключатель в положение «ON» (ВКЛ).<br>- Зарядите батарею дрона. |
| Дрон не реагирует или плохо реагирует на команды с передатчика. | - Аккумулятор дрона или батарейки в передатчике разряжены.<br>- На изделие могли повлиять электромагнитные помехи. | - Зарядите аккумулятор дрона или замените батарейки в передатчике. Если это сработает, выключите и включите устройство, следуя инструкциям в руководстве пользователя. Если функции не восстановились, измените место использования. |
| Дрон улетает. | - Дрон неправильно настроен. | - Используйте ручки управления для компенсации направления (шаги 5–4). |
| Камера не работает. | - Соединение между камерой и дроном нарушено или разъем плохо подключен. | - Проверьте соединительный кабель между камерой и дроном (шаг 7). |
| Потеря контроля. | - Дрон находится вне зоны управления.<br>- Лопасть пропеллера деформирована или повреждена. | - The transmission range is up to 30 meters in open space.<br>- Replace the rotor blade with the spare one provided. |

SPY RACER WIFI™

Become our fan on facebook facebook.com/SilverlitToys

Visit us at www.Silverlit.com